LIBE

cómoda doble 4 cajones 117x49
commode double 4 tiroirs 117x49
cómoda dupla 4 gavetas 117x49
cassettiera doppia 4 cassetti 117x49

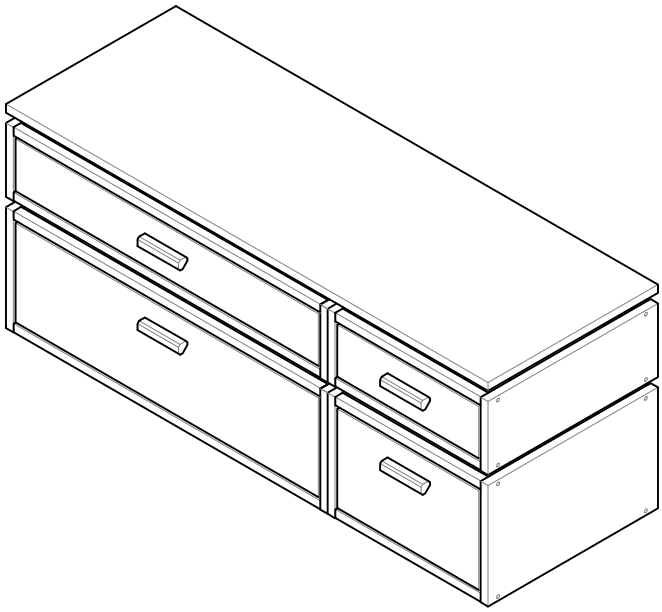

LUFE

PEFC
PEFC/14-35-00949

Libe módulo cajñon 78x30 x1

BH23-004 x1

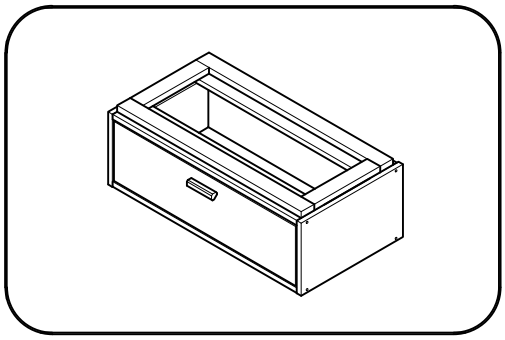

Libe módulo cajón 39x30 x1

BH23-004 x1

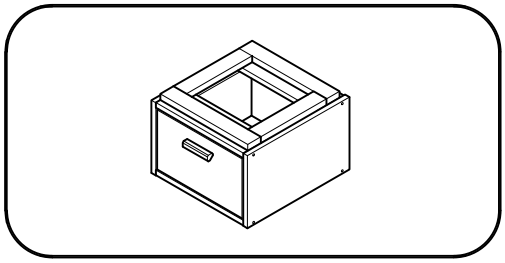

Libe módulo cajón 78x20 x1

BH23-004 x1

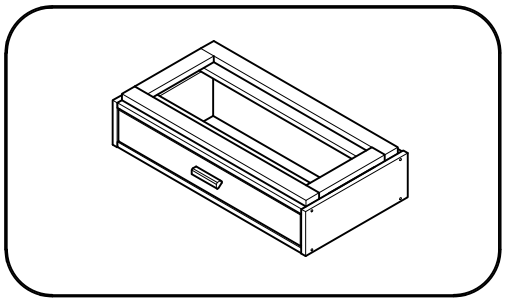

Libe módulo cajón 39x20 x1

BH23-004 x1

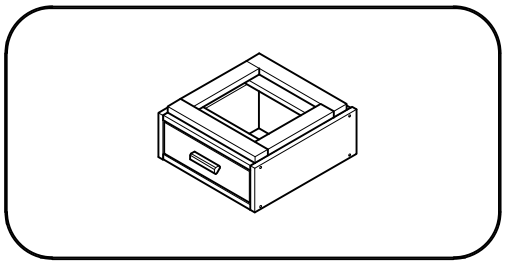

Libe encimera 117 x1

BH20-036 x1

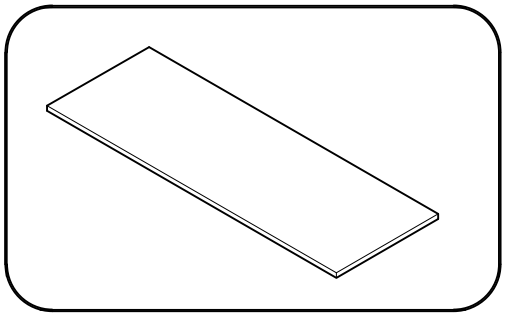

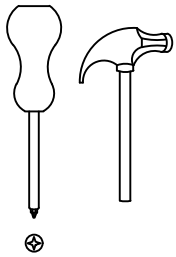

LUFE

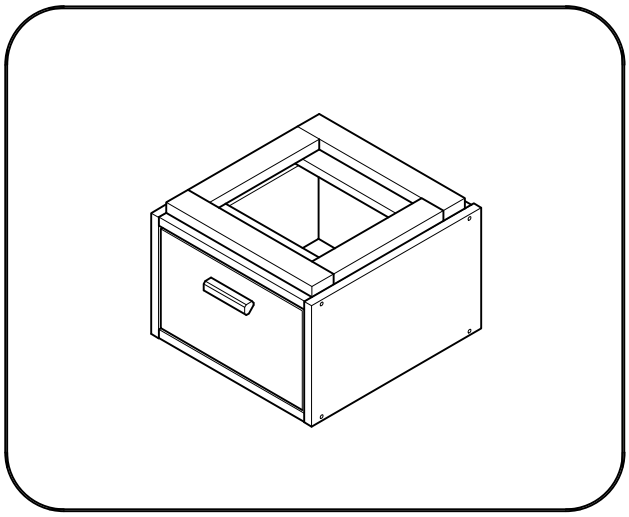

Libe módulo cajón 39x30

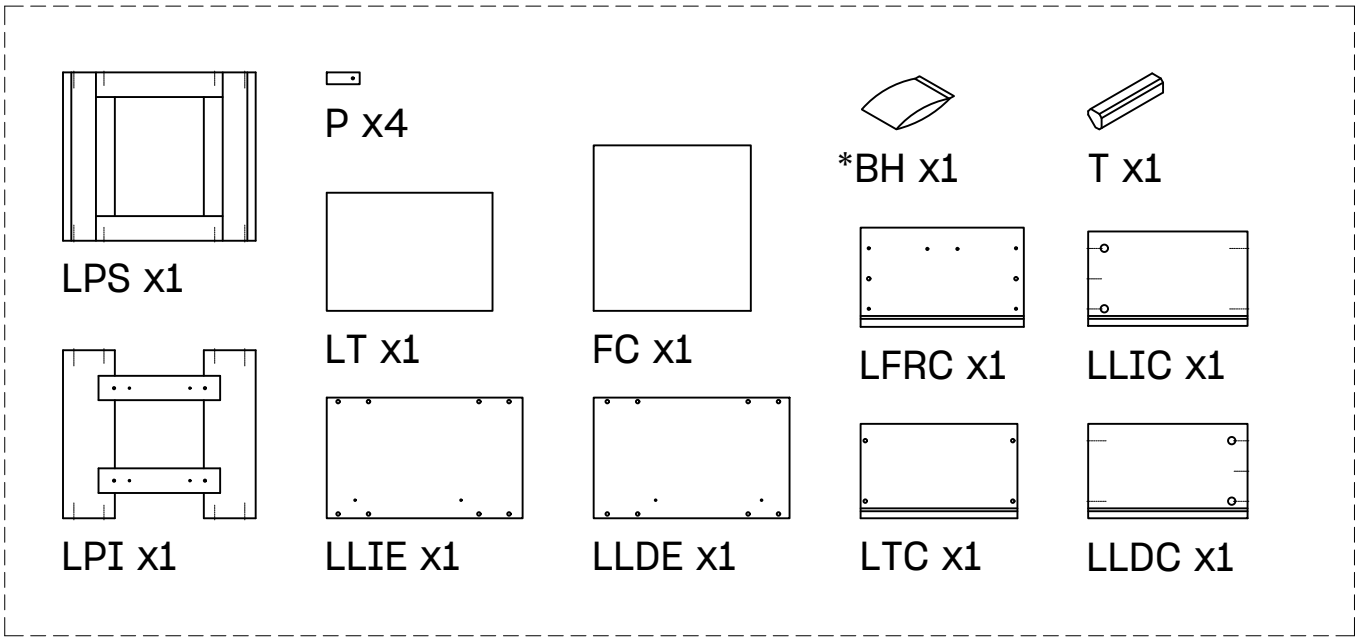

BH23-004

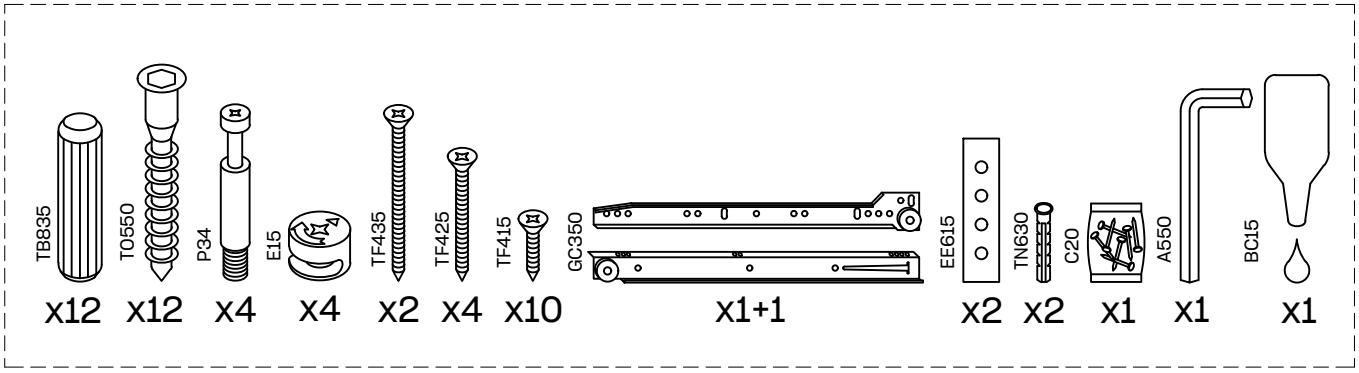

1 x 4 x 1+1

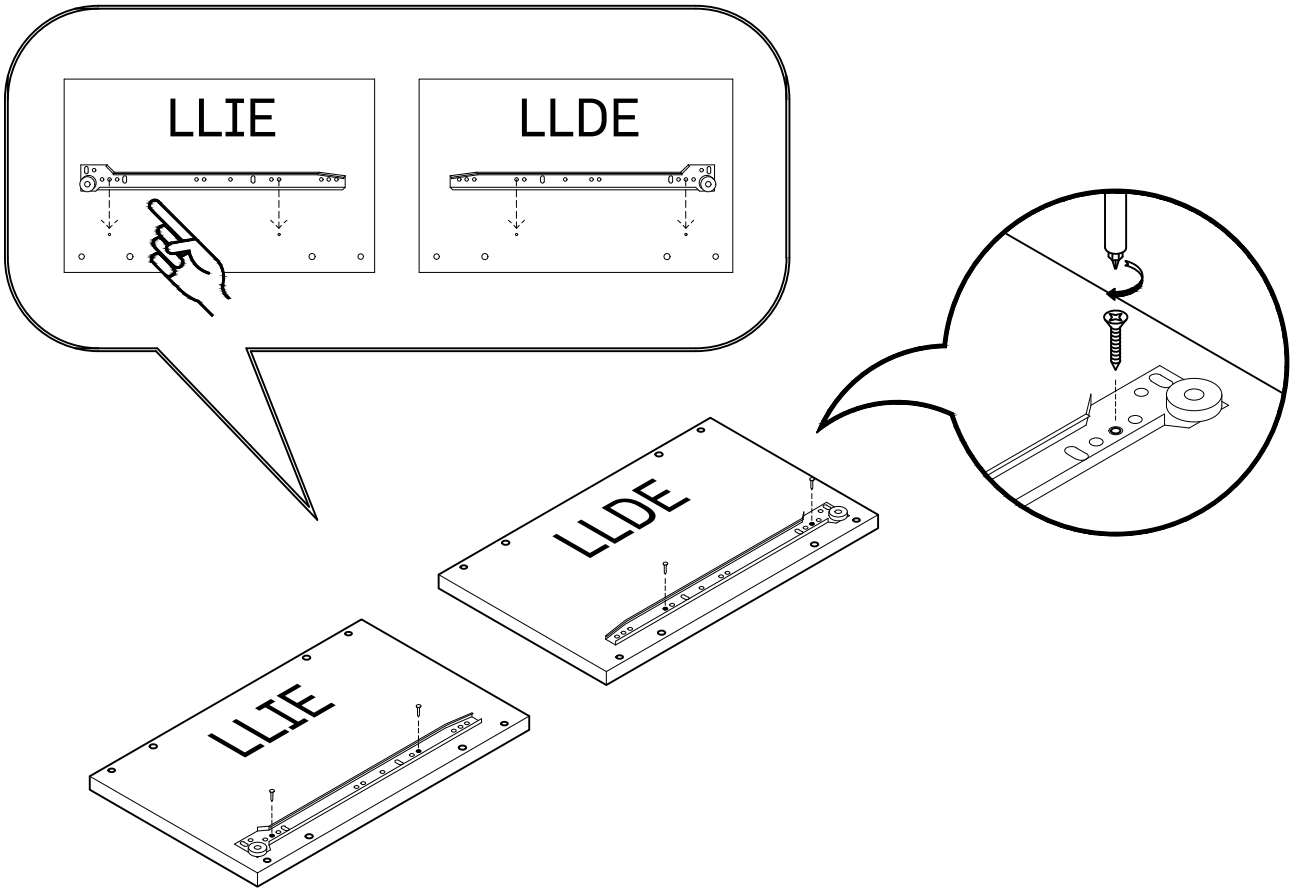

2 x 8

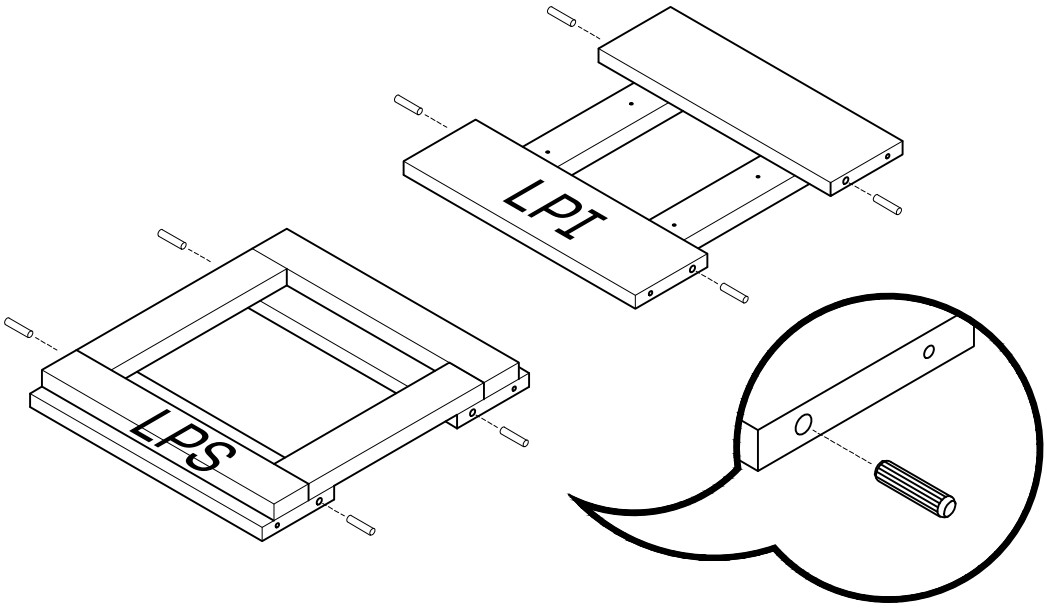

3 x 8

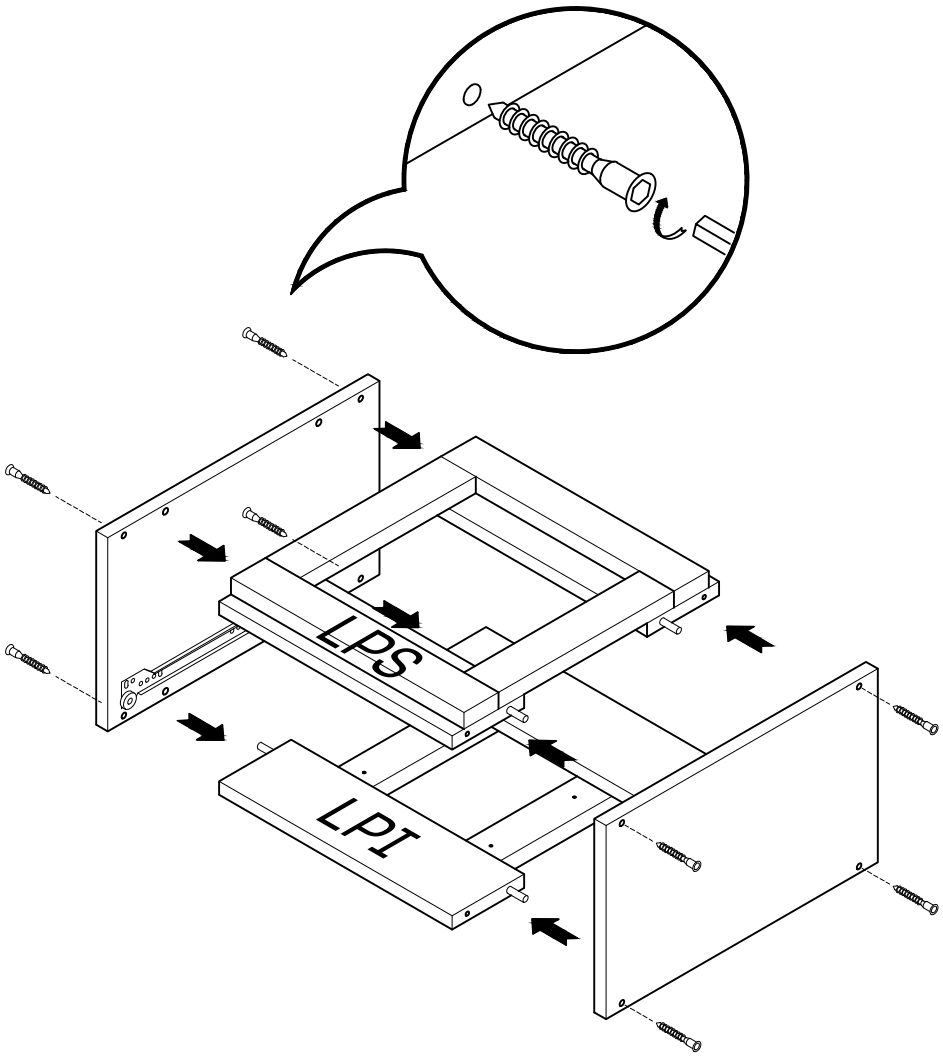

4

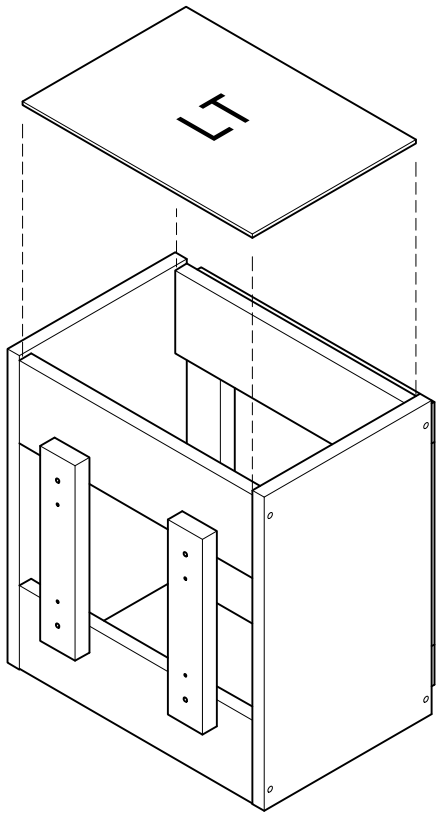

5 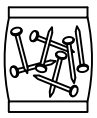 x 1

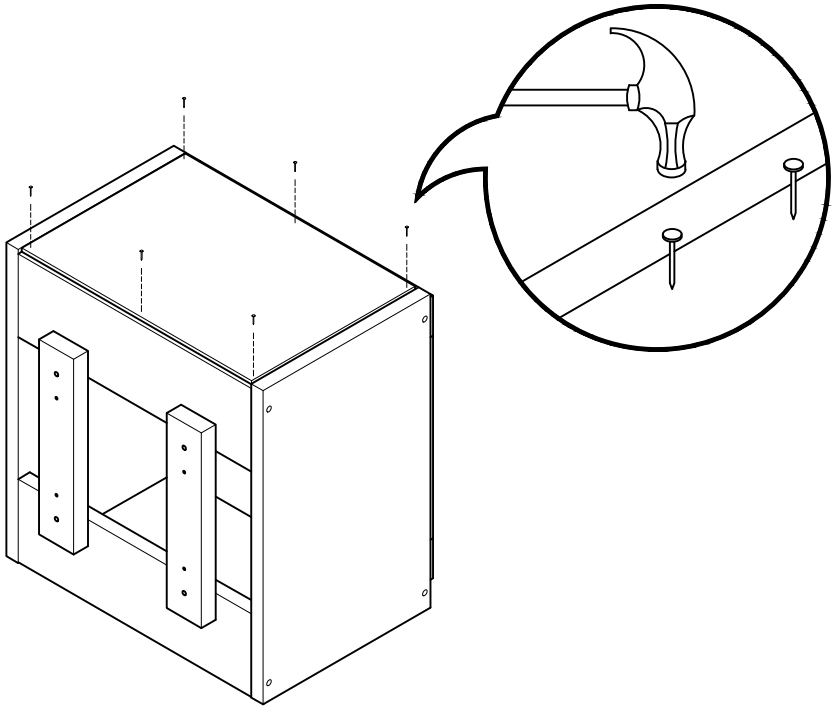

LUFE

6 x 2

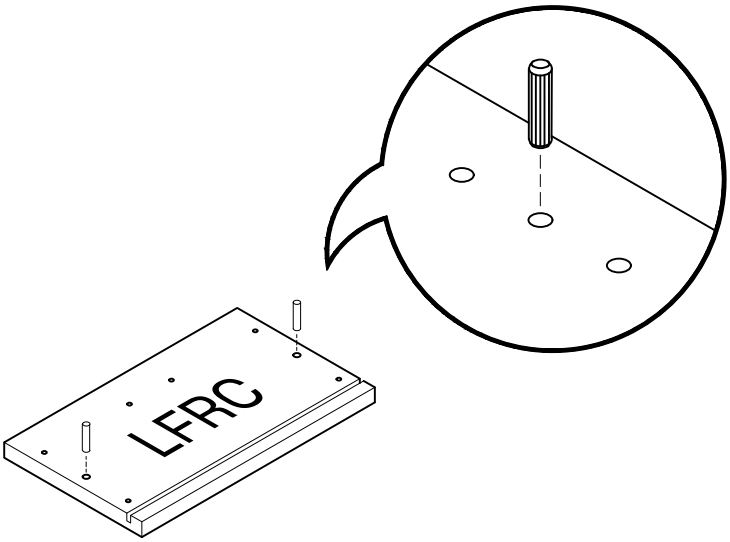

7 x 4

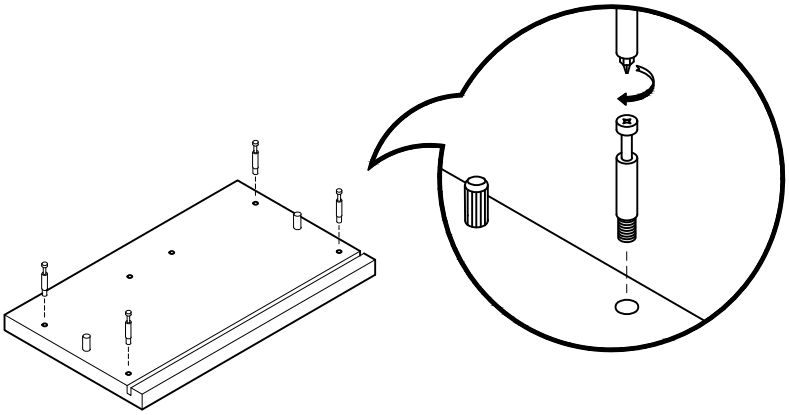

8

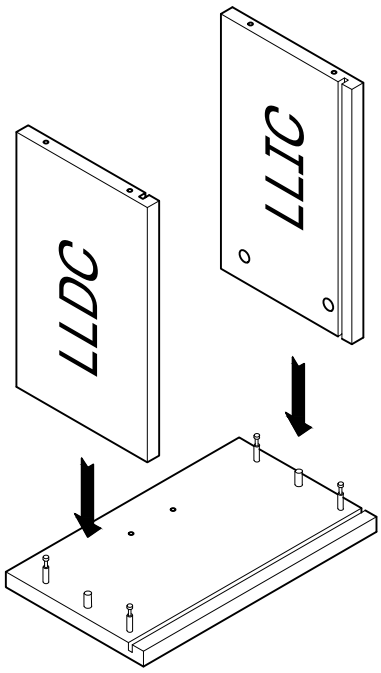

9 x 4

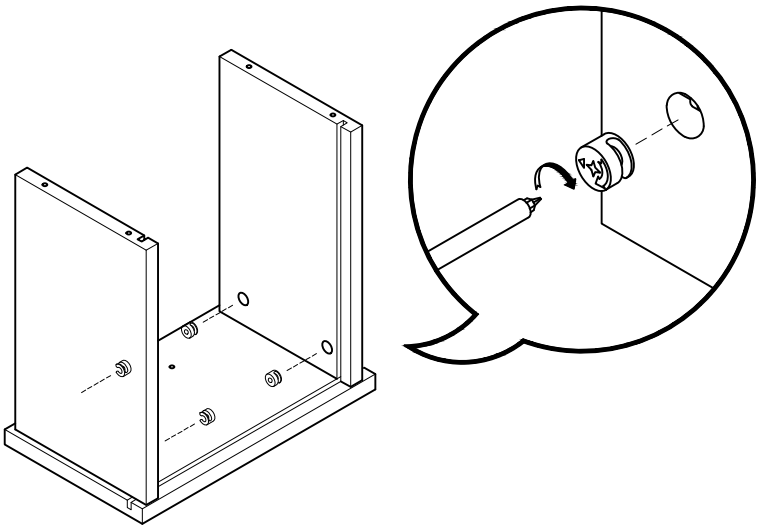

10

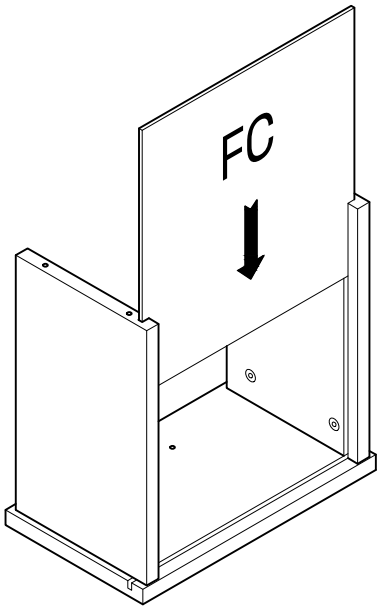

11

x 4

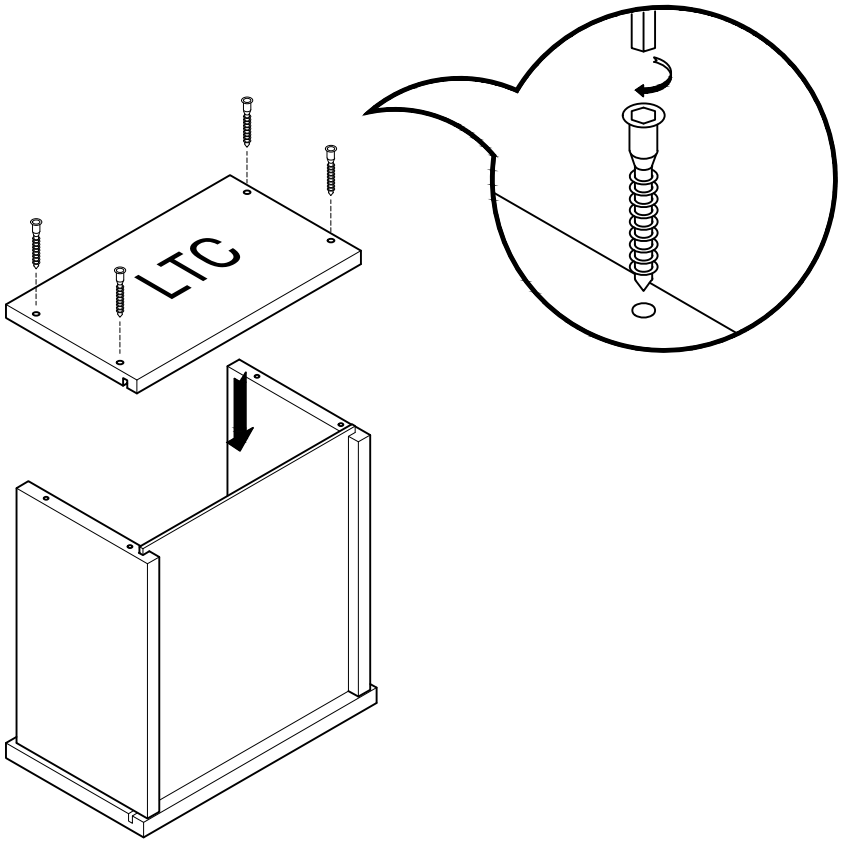

12 x 2

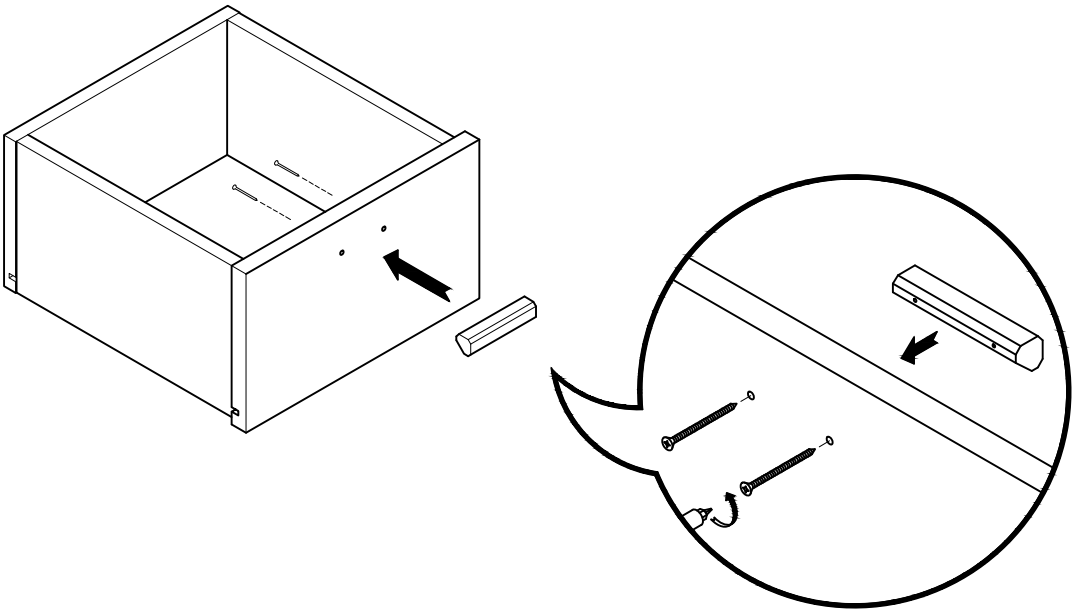

13 x 4 x 1+1

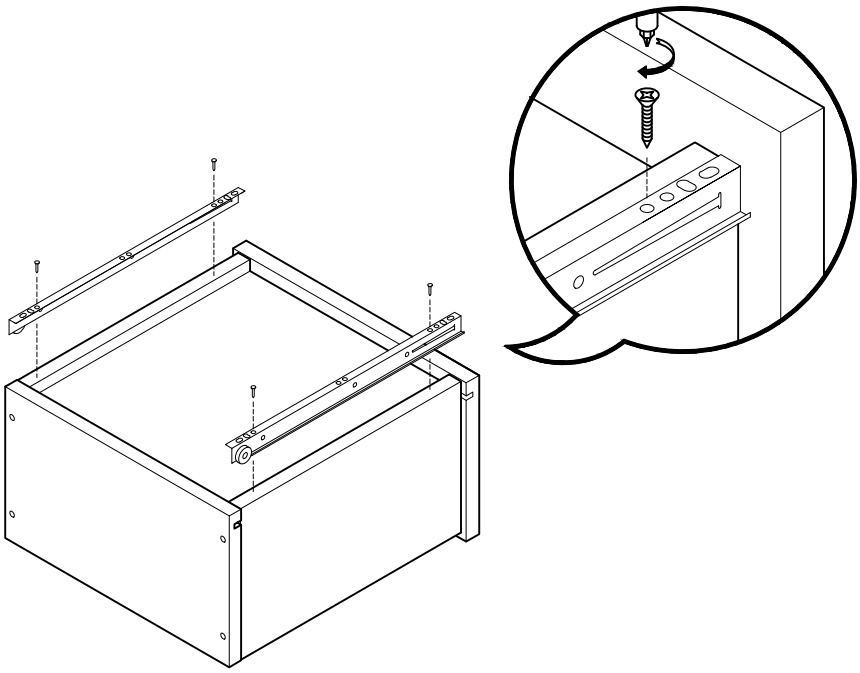

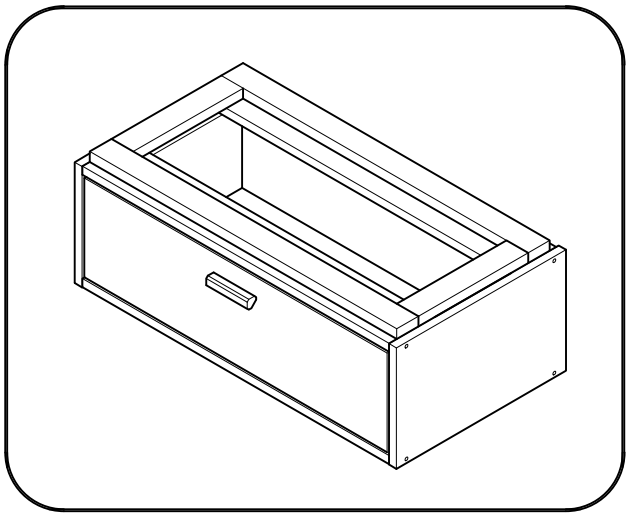

Libe módulo cajón 78x30

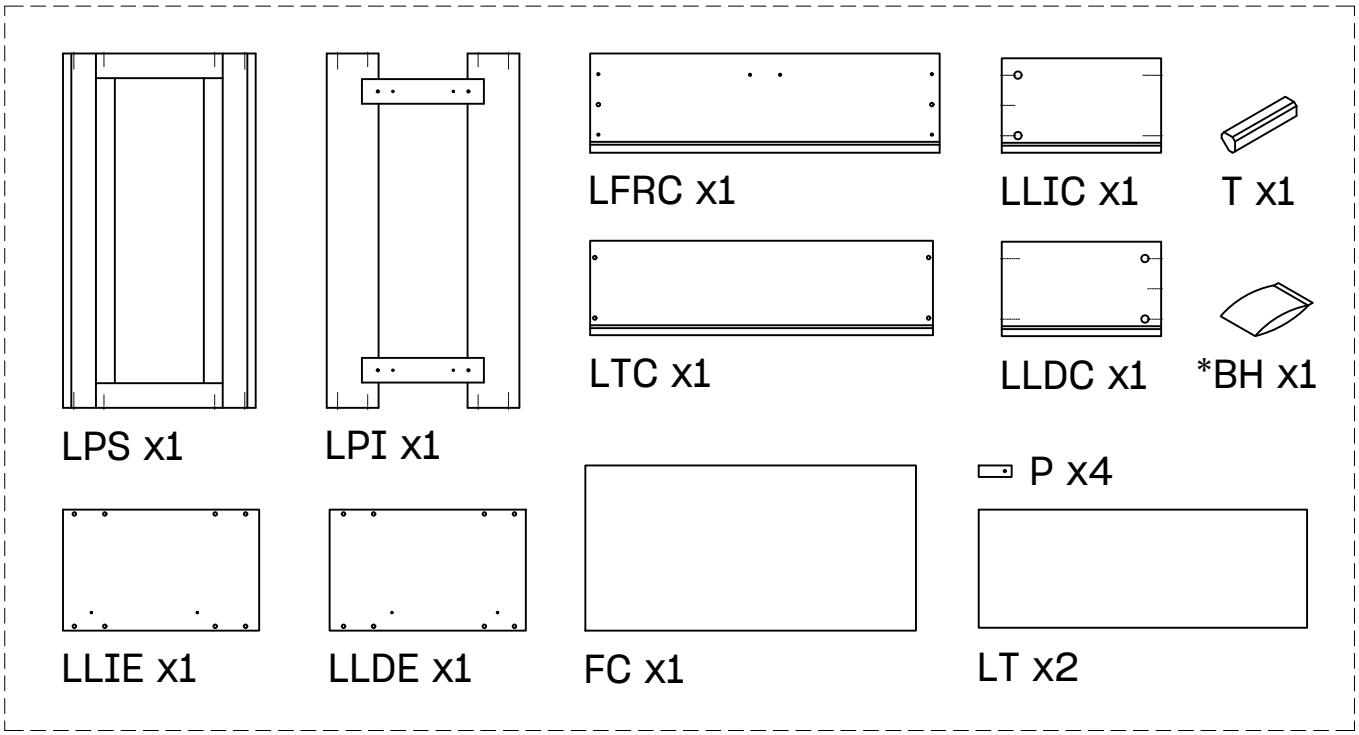

BH23-004

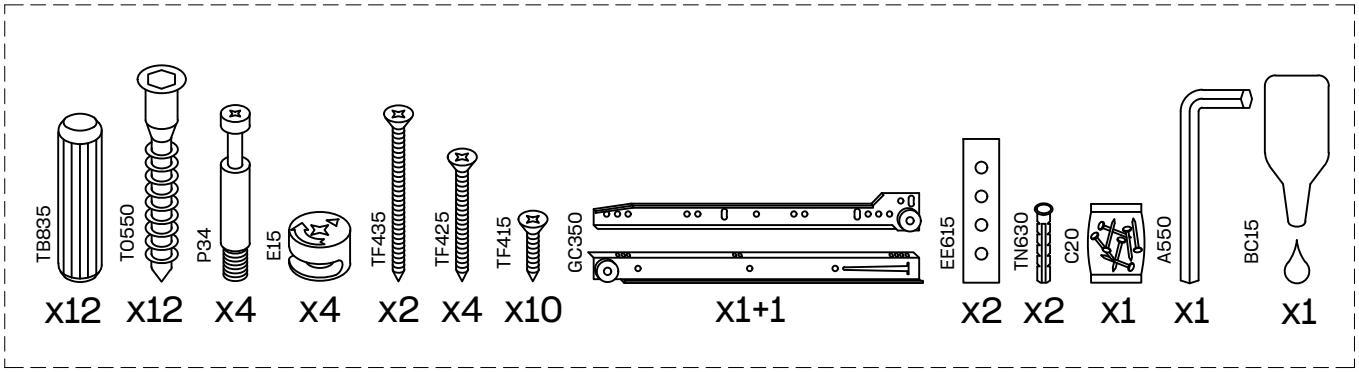

LUFE

14 x 4 x 1+1

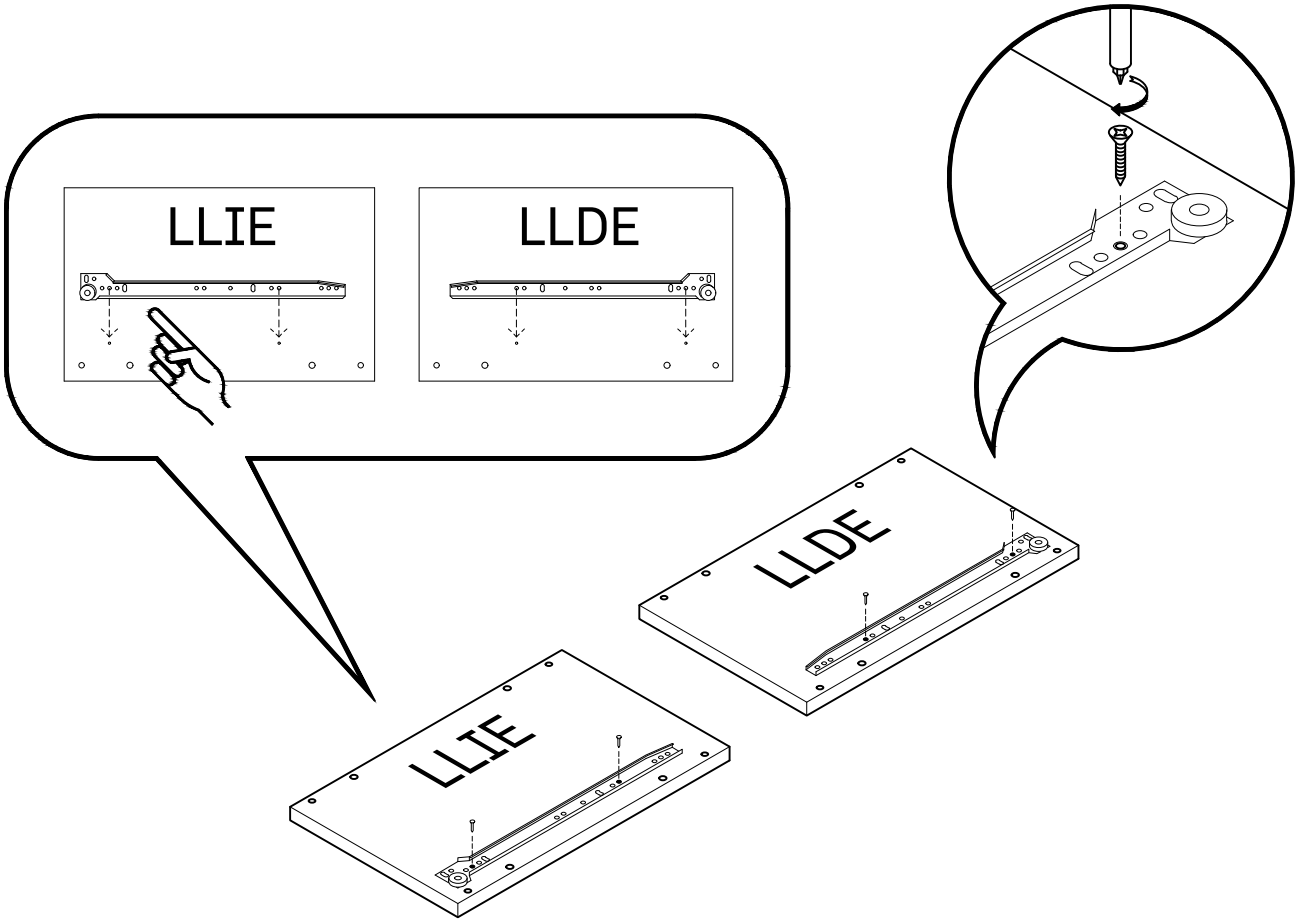

15 x 8

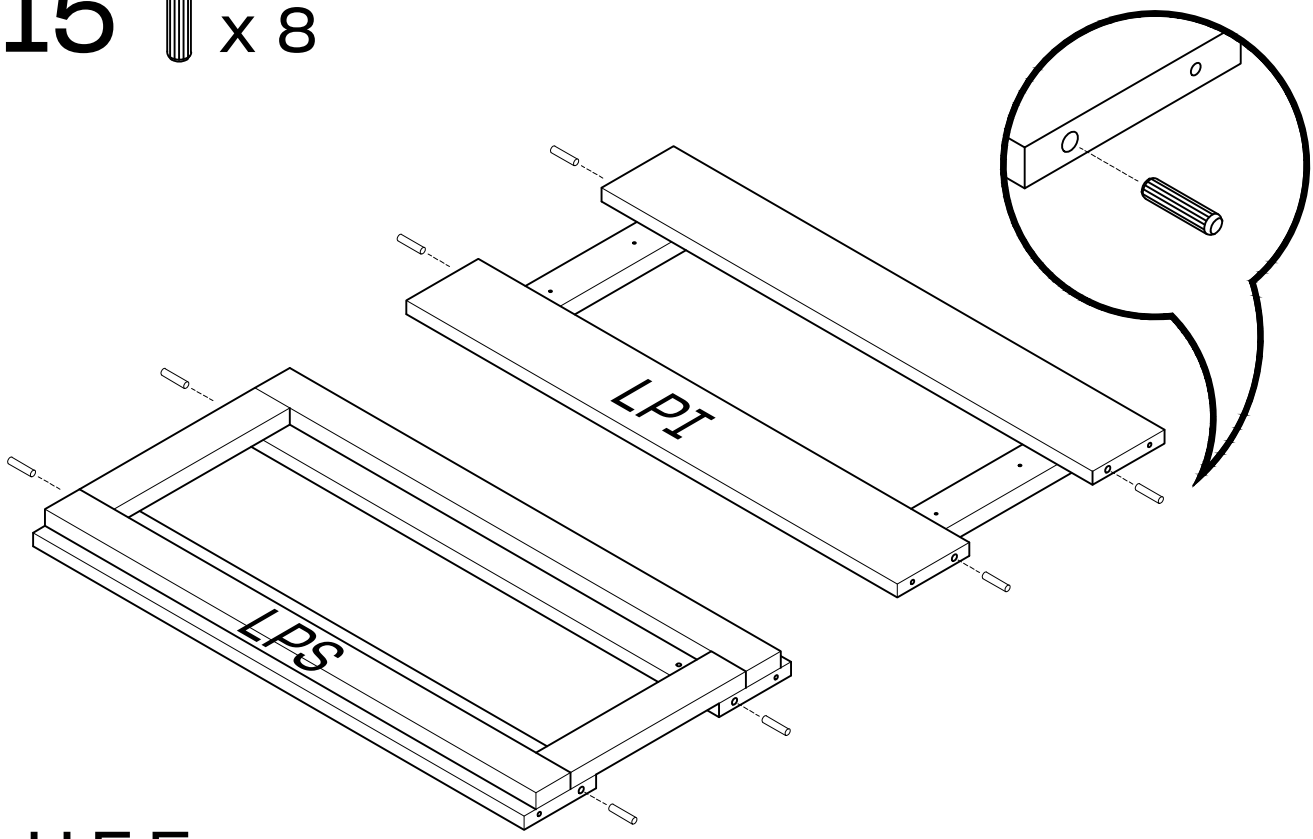

LUFE

16 x 8

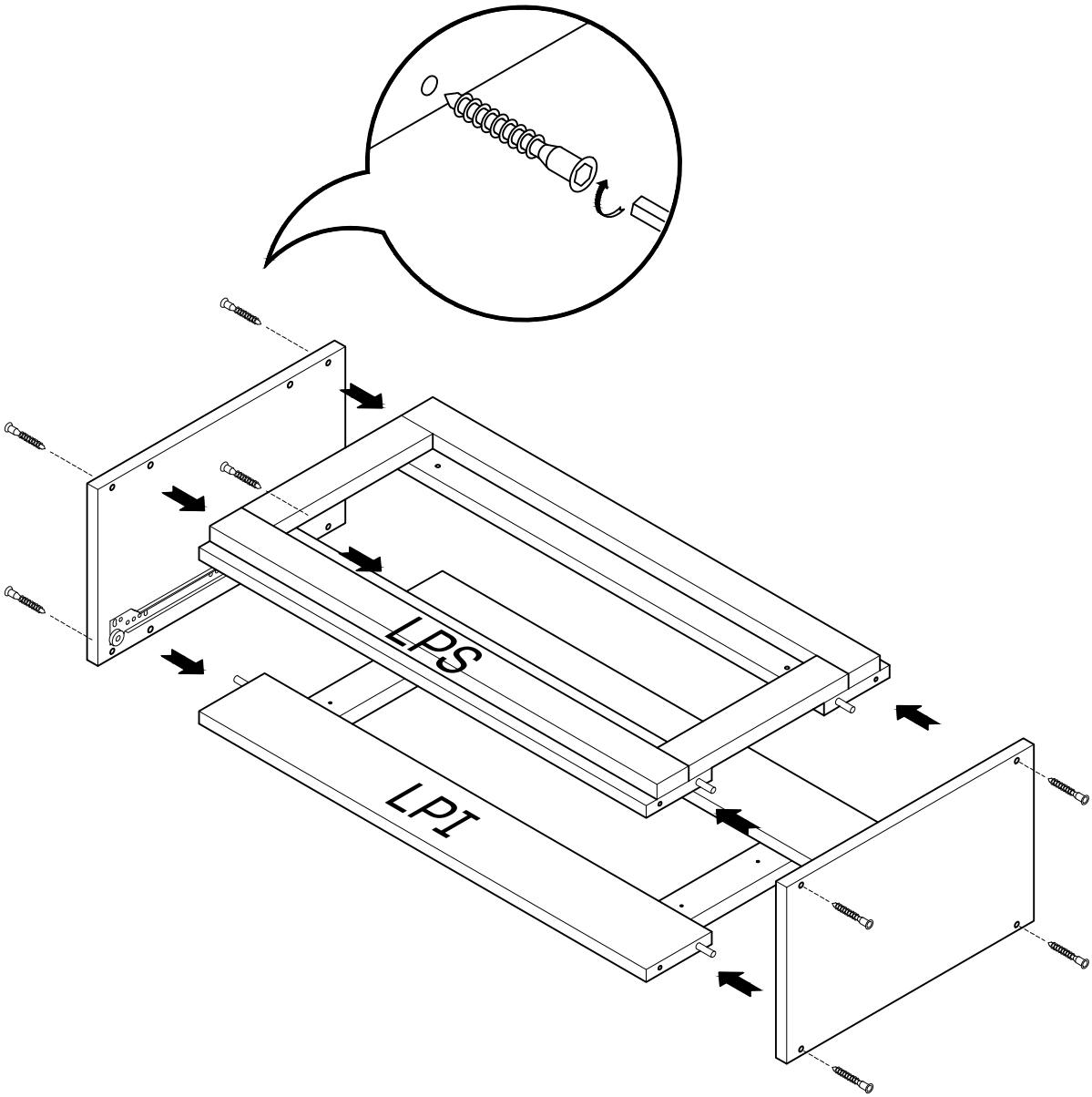

LUFE

17

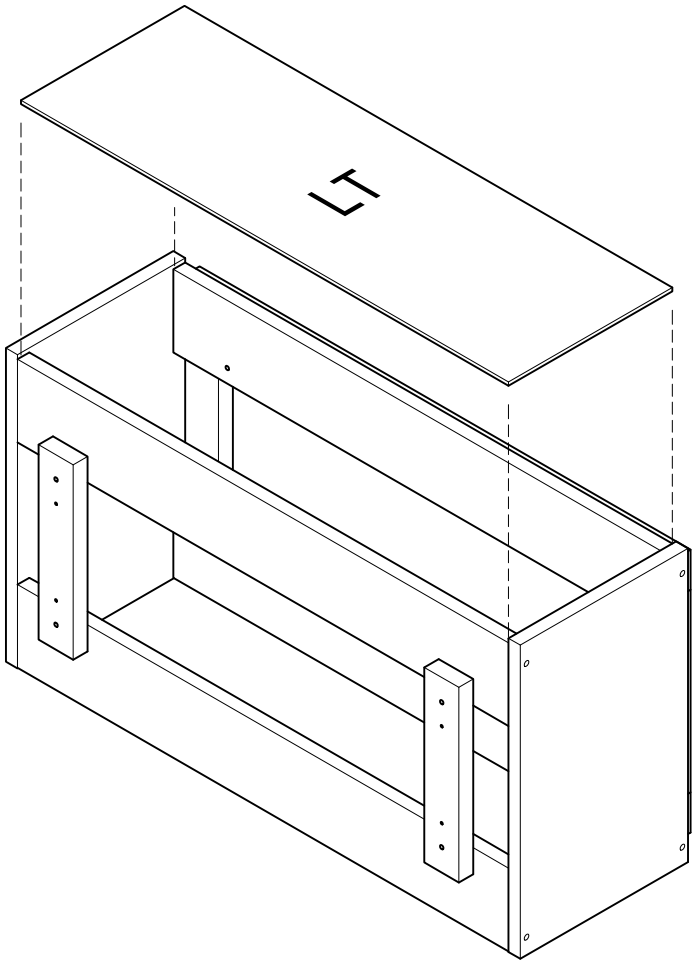

18 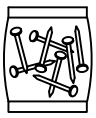 x 1

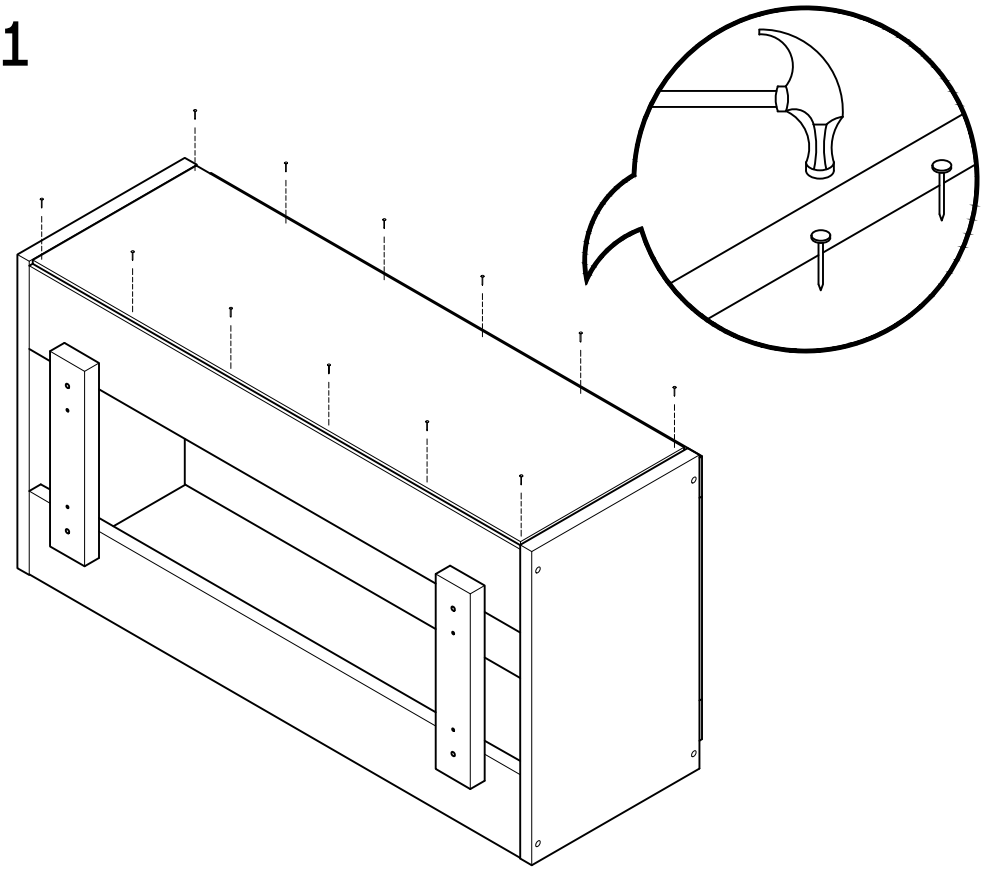

LUFE

19 x 2

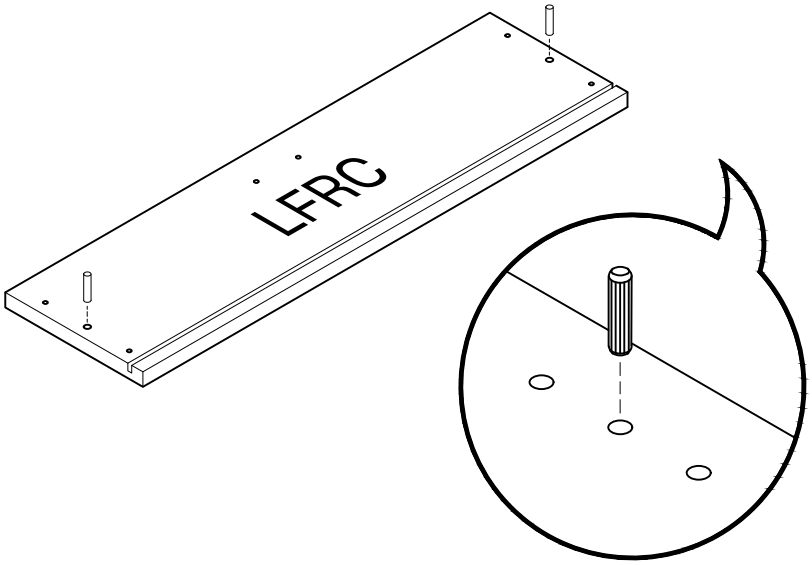

20 x 4

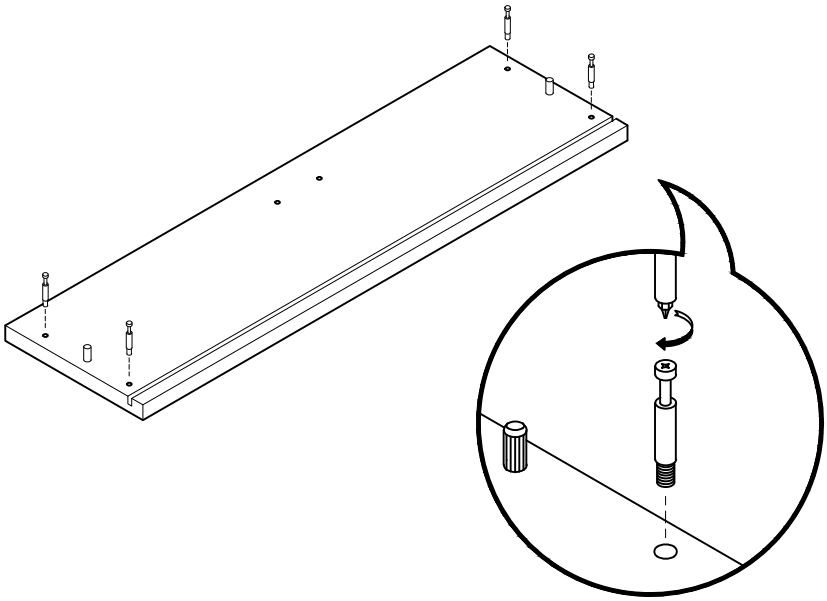

21

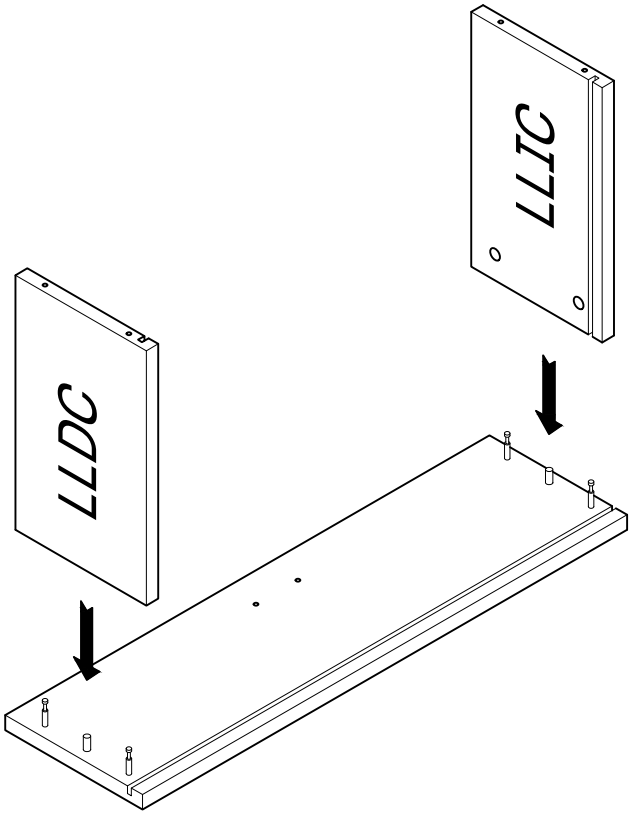

22 x 4

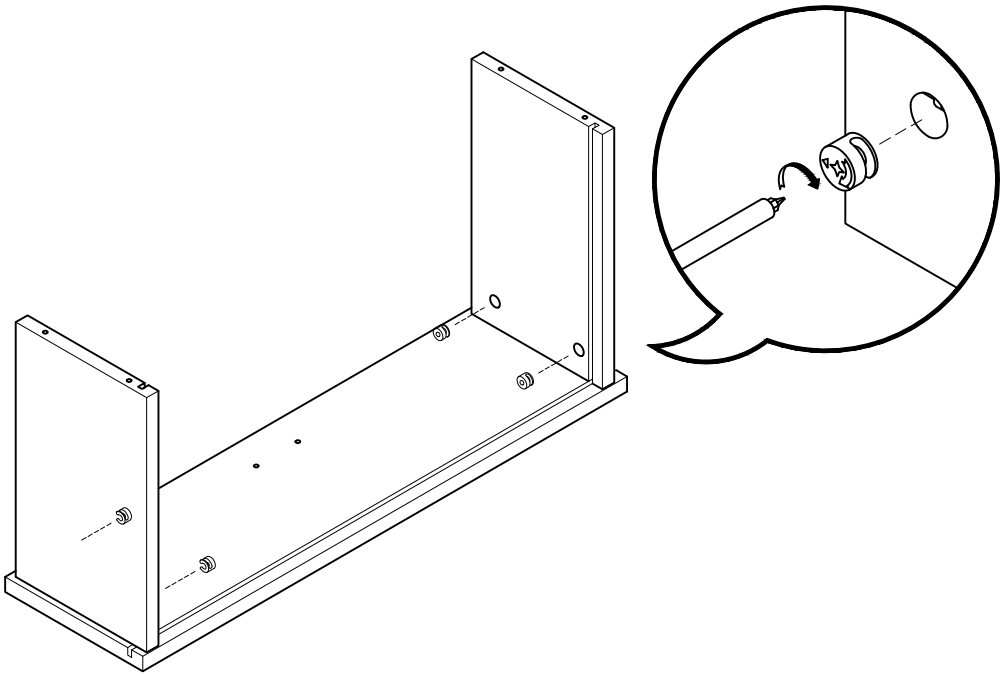

23

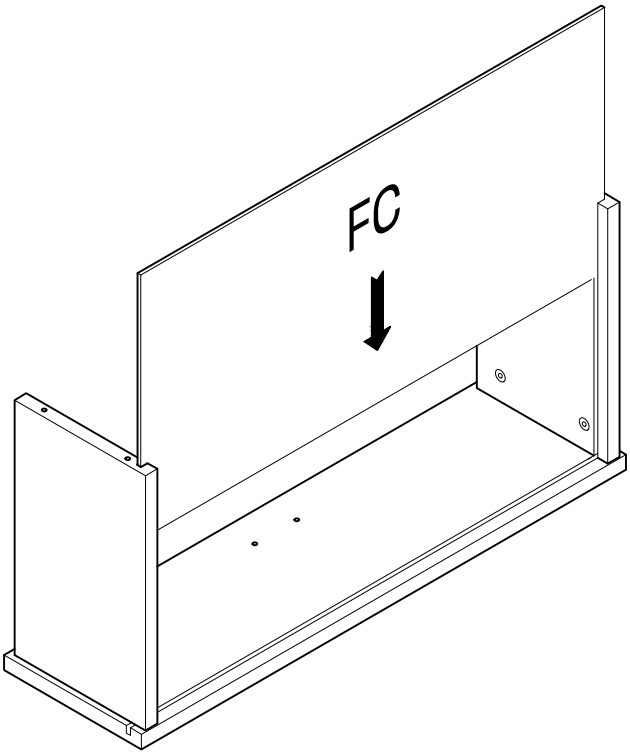

24 x 4

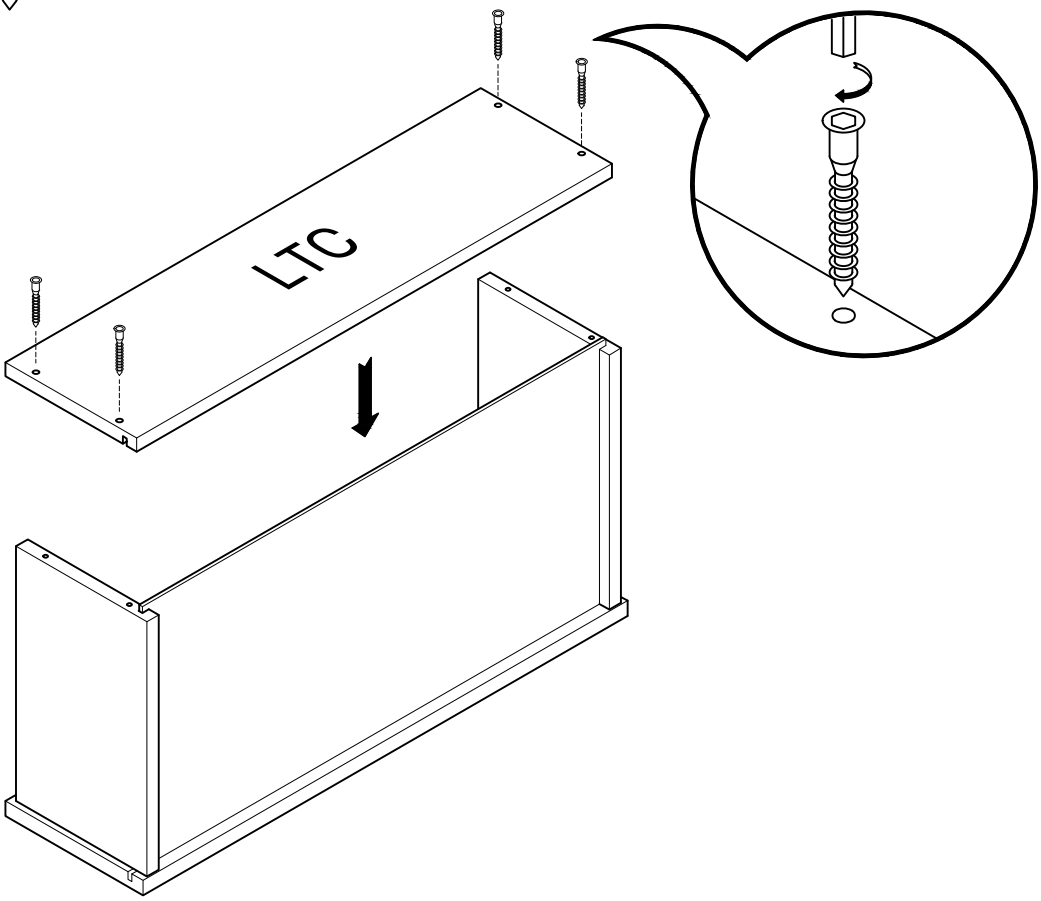

LUFE

25 x 2

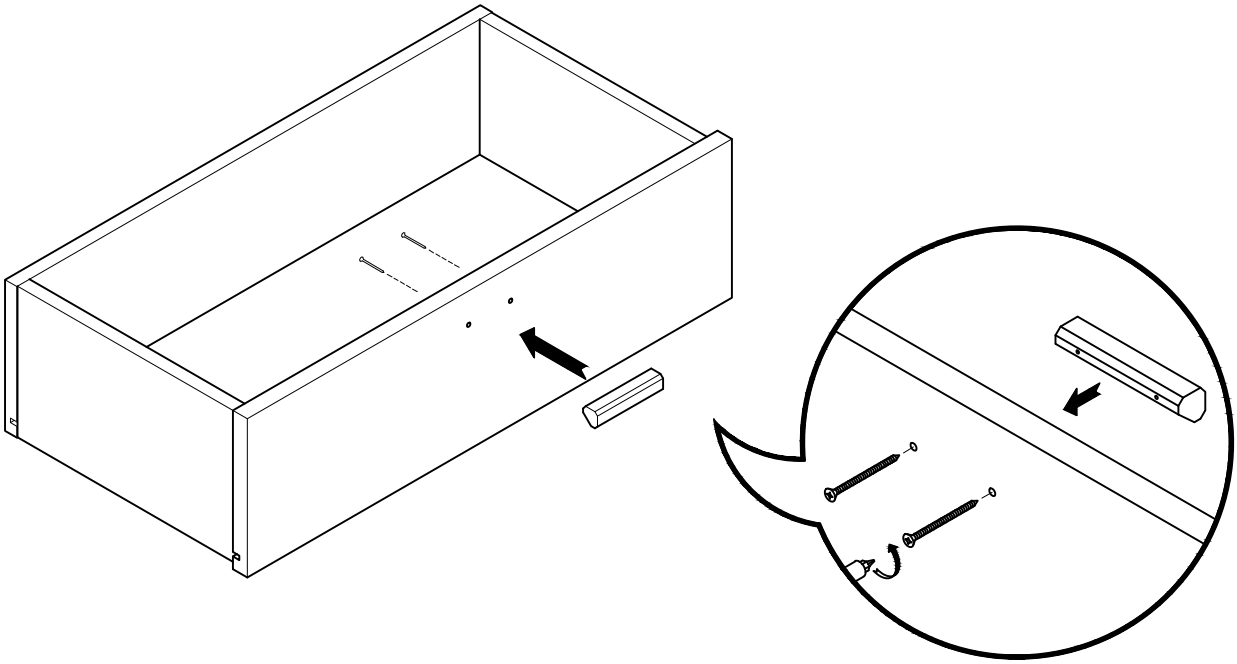

26 x 4 x 1+1

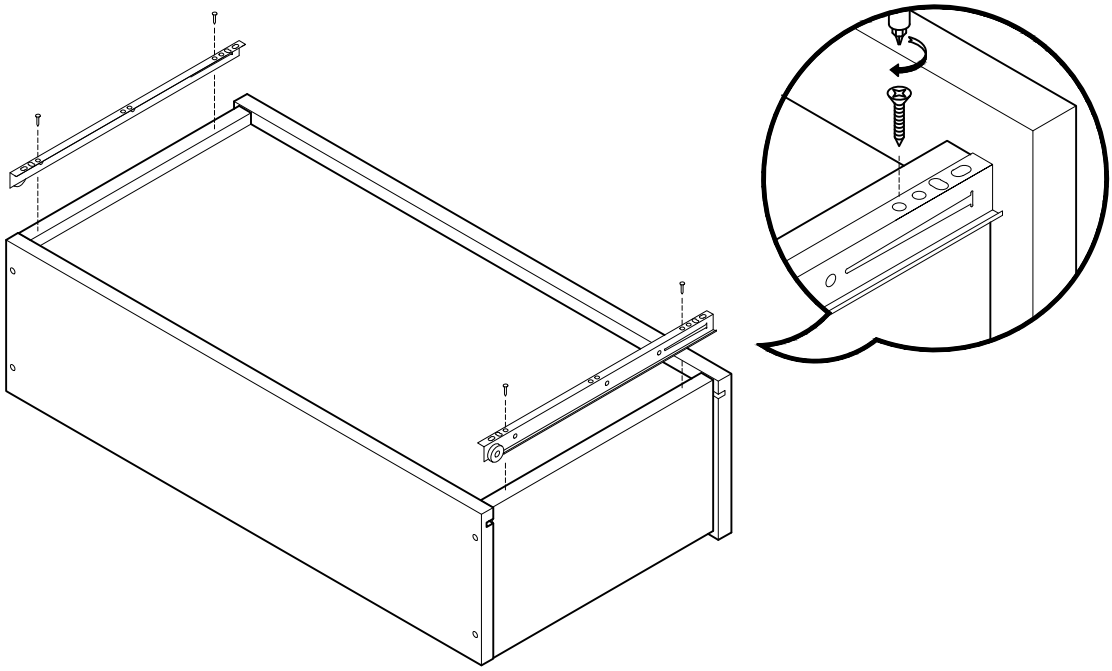

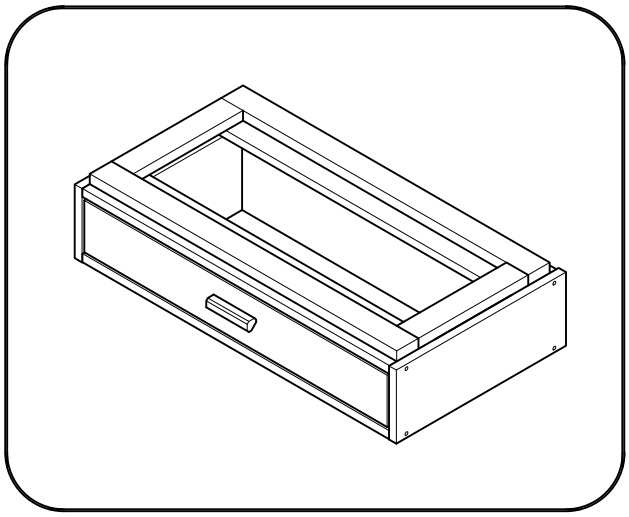

Libe estructura organizador

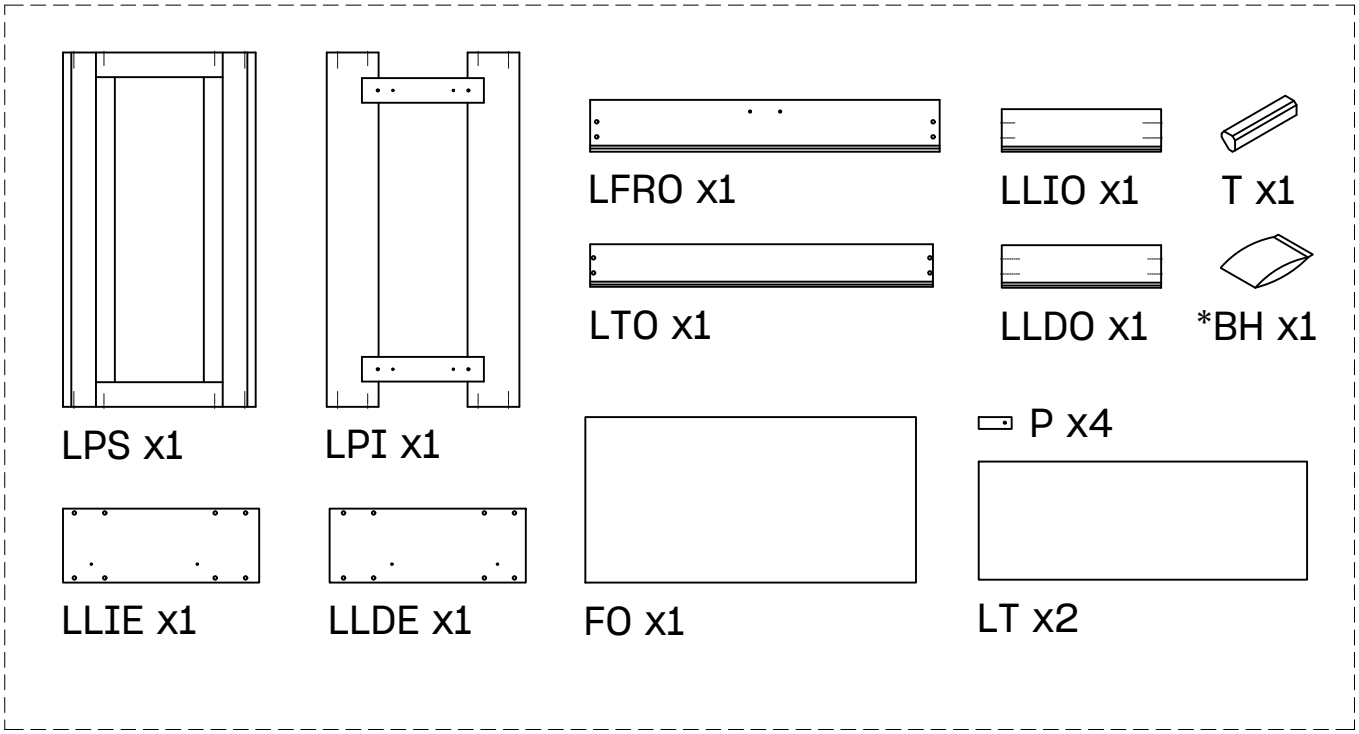

BH23-004

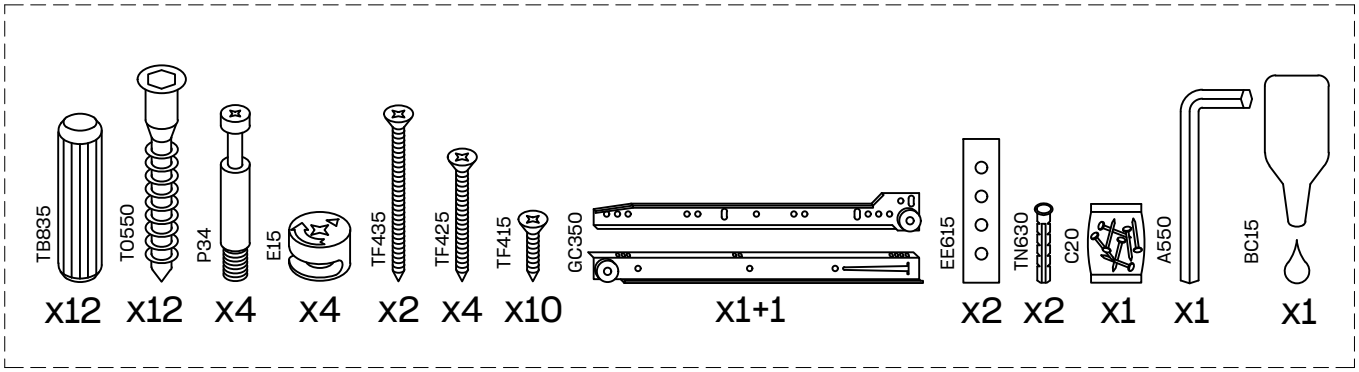

27 x 4 x 1+1

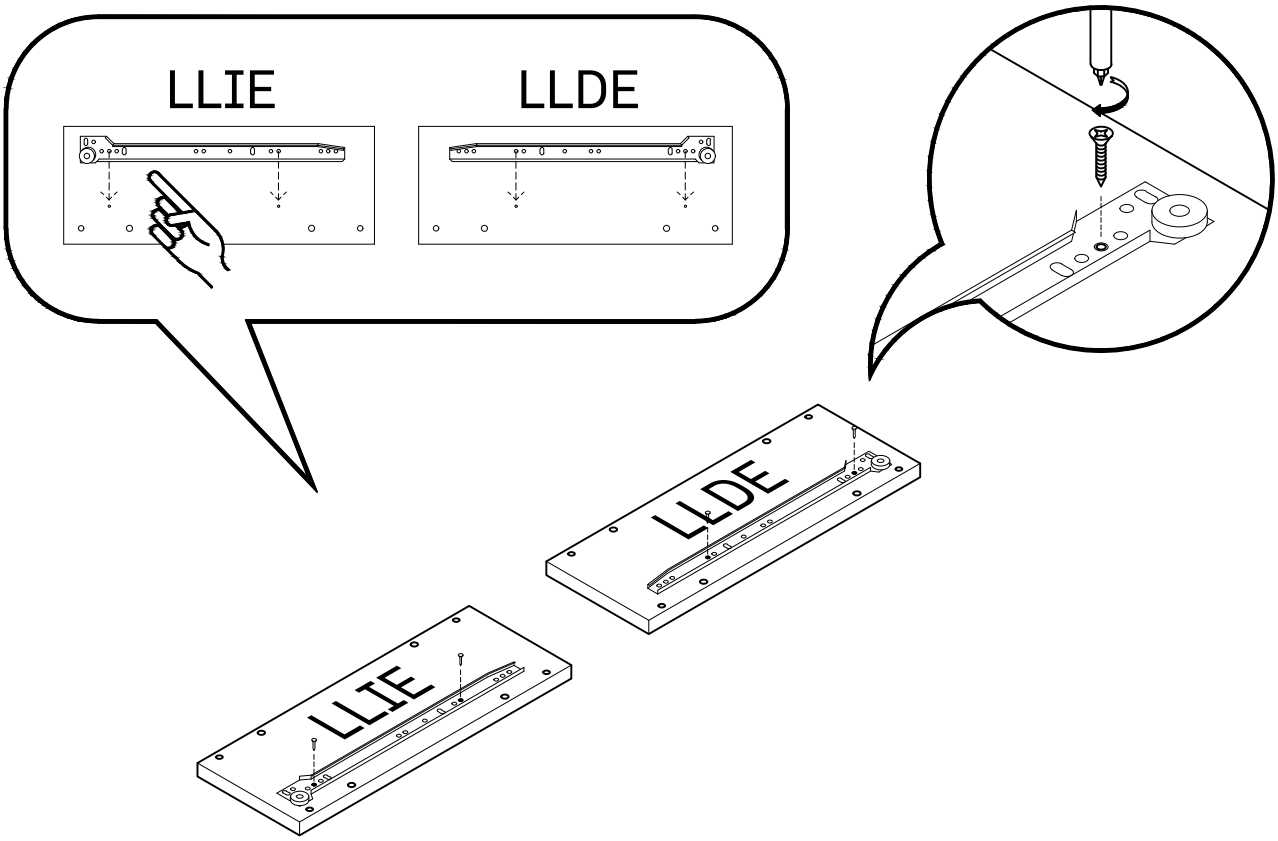

28 x 8

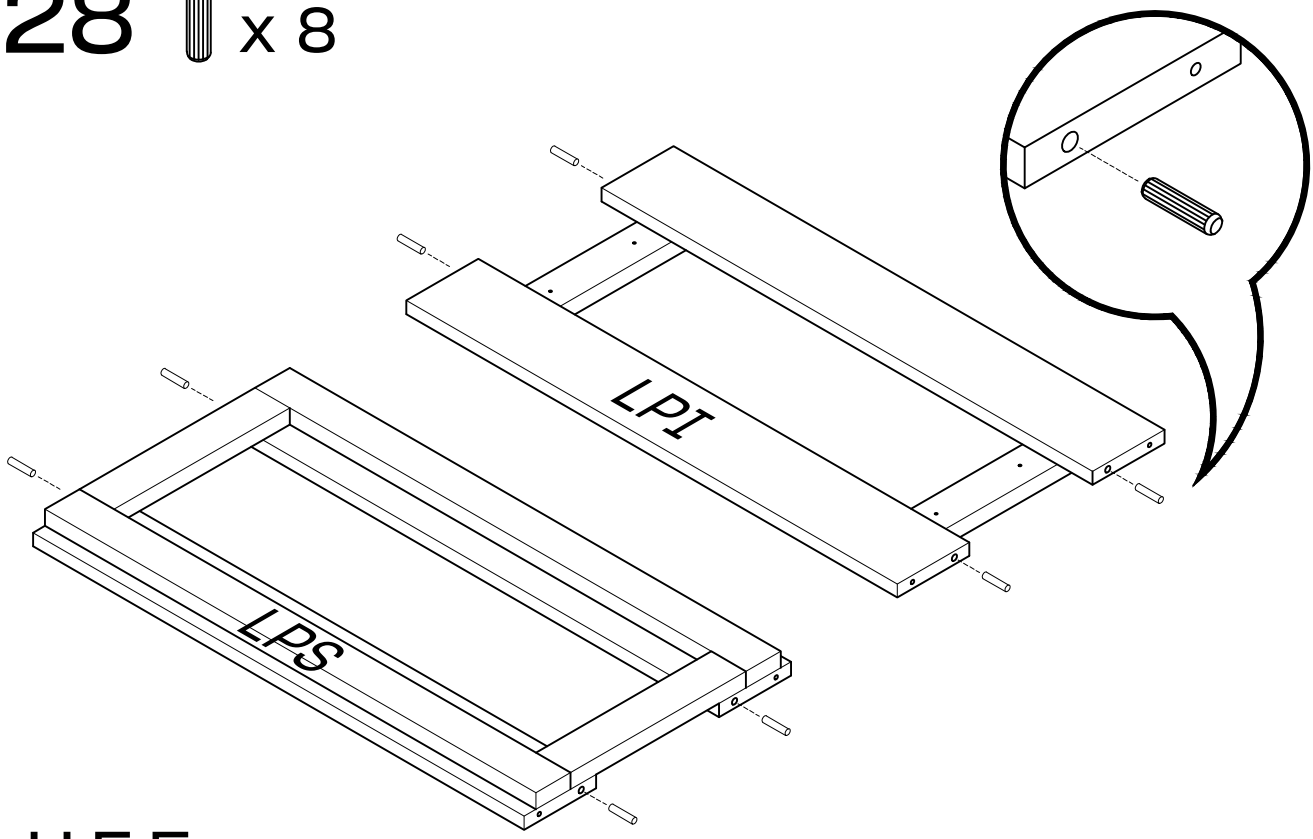

27 x 4 x 1+1

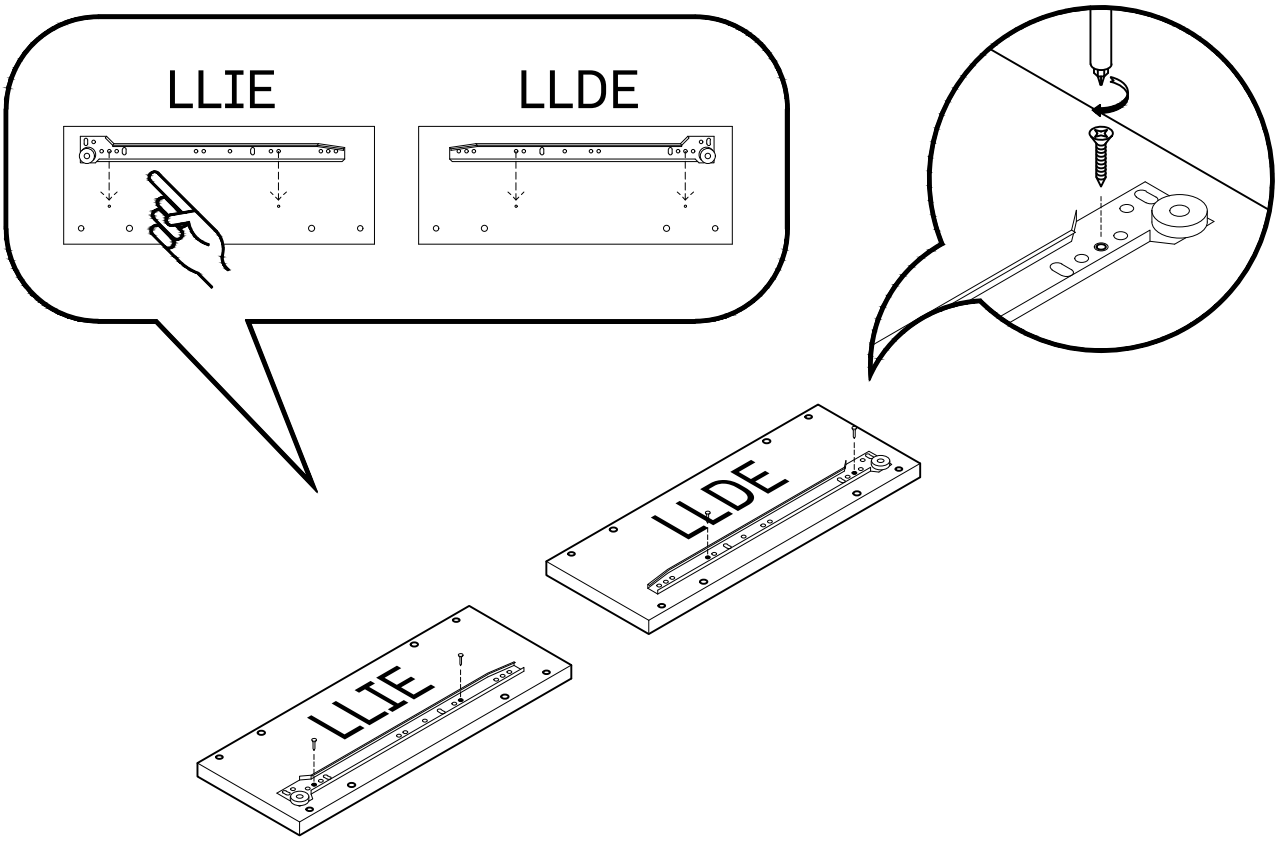

28 x 8

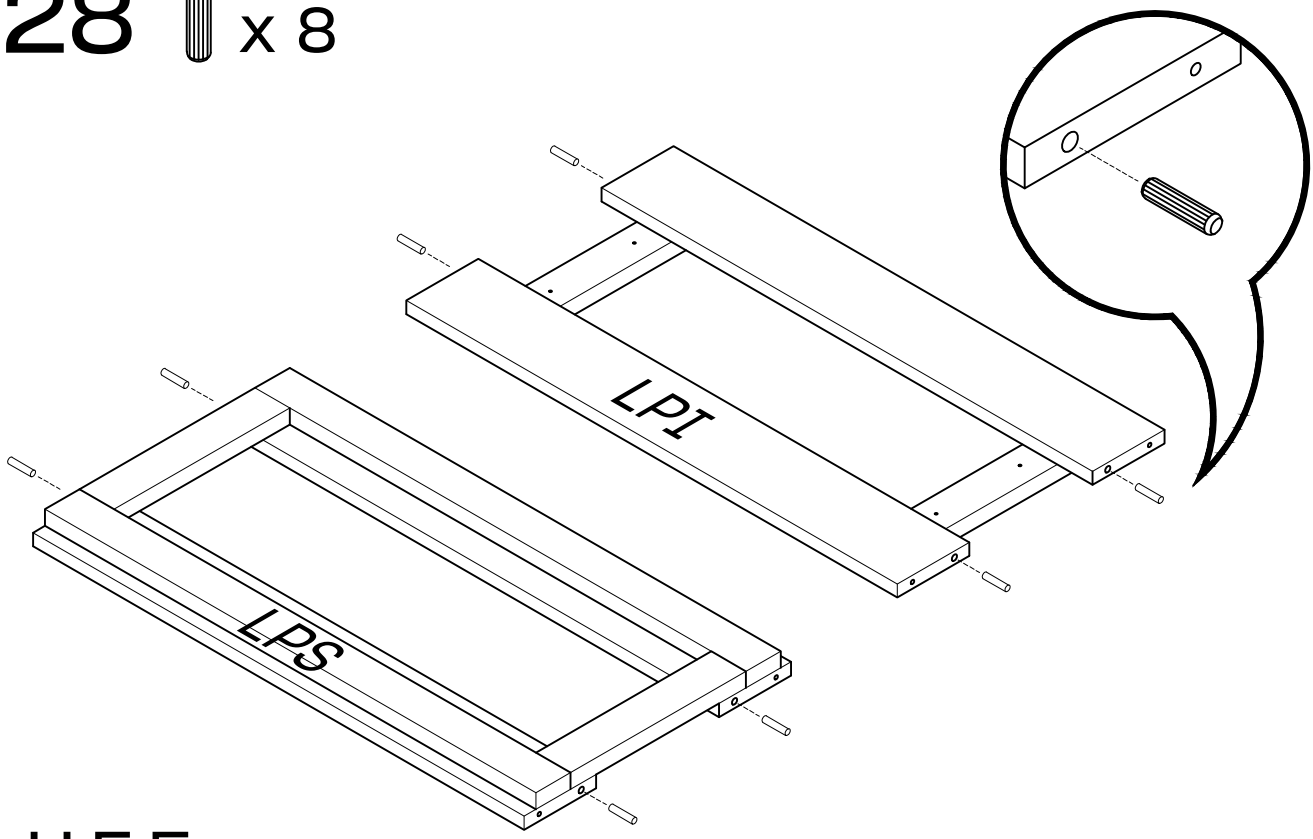

29 x 8

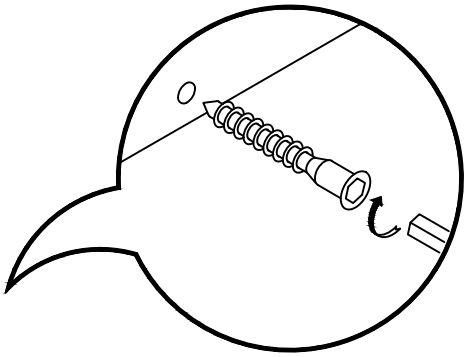

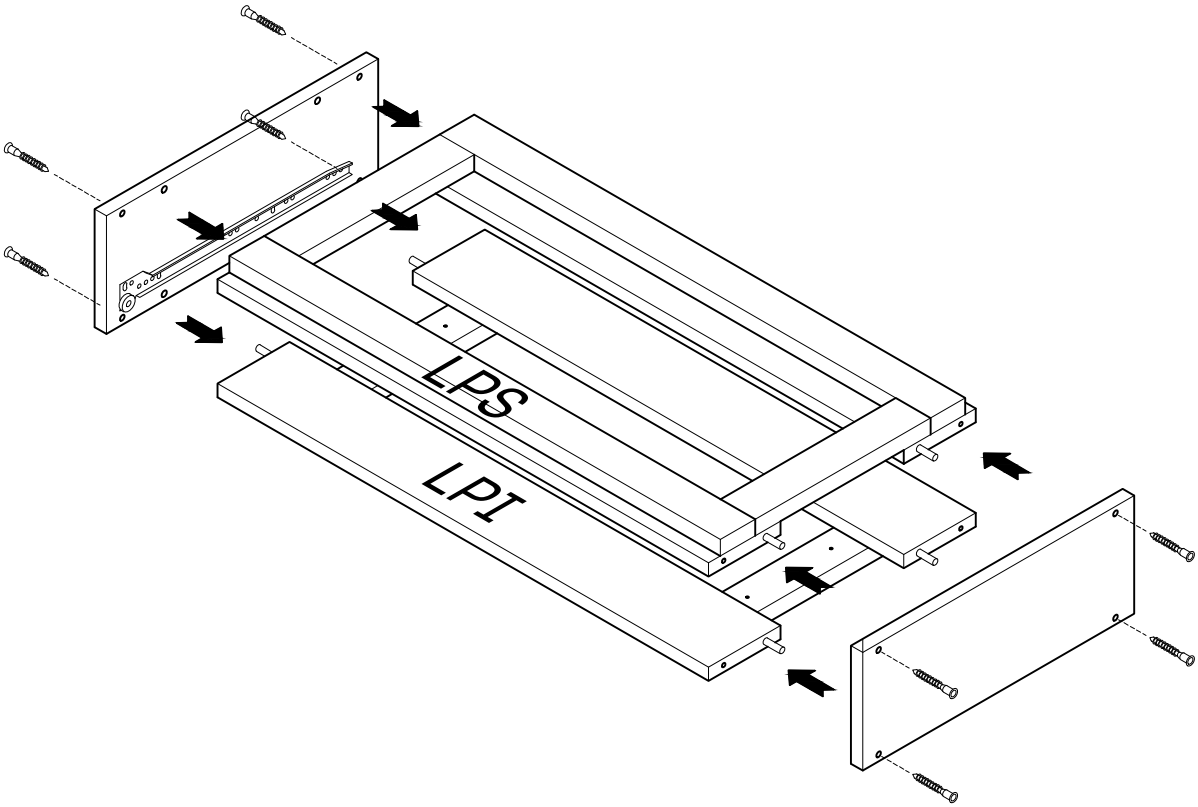

30

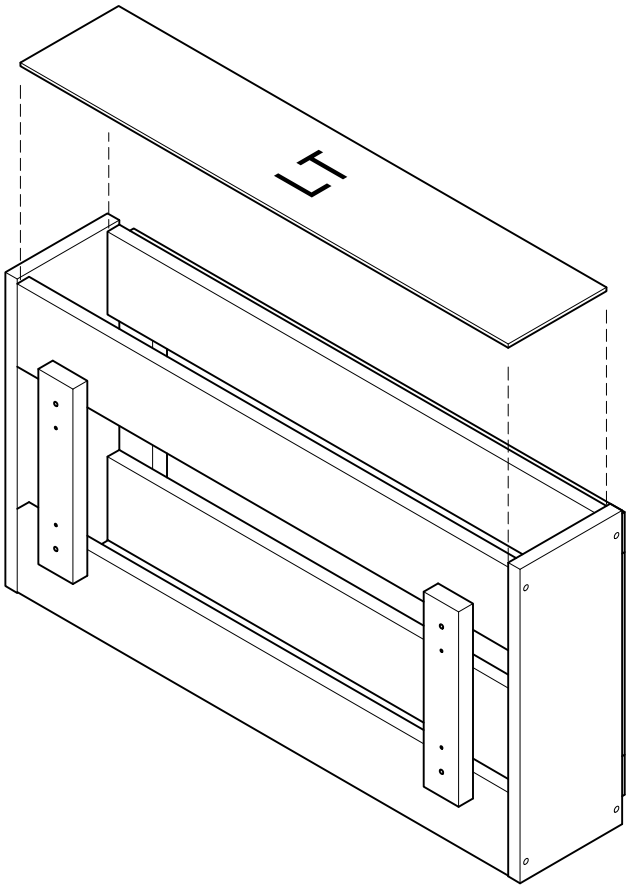

31 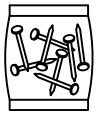 x 1

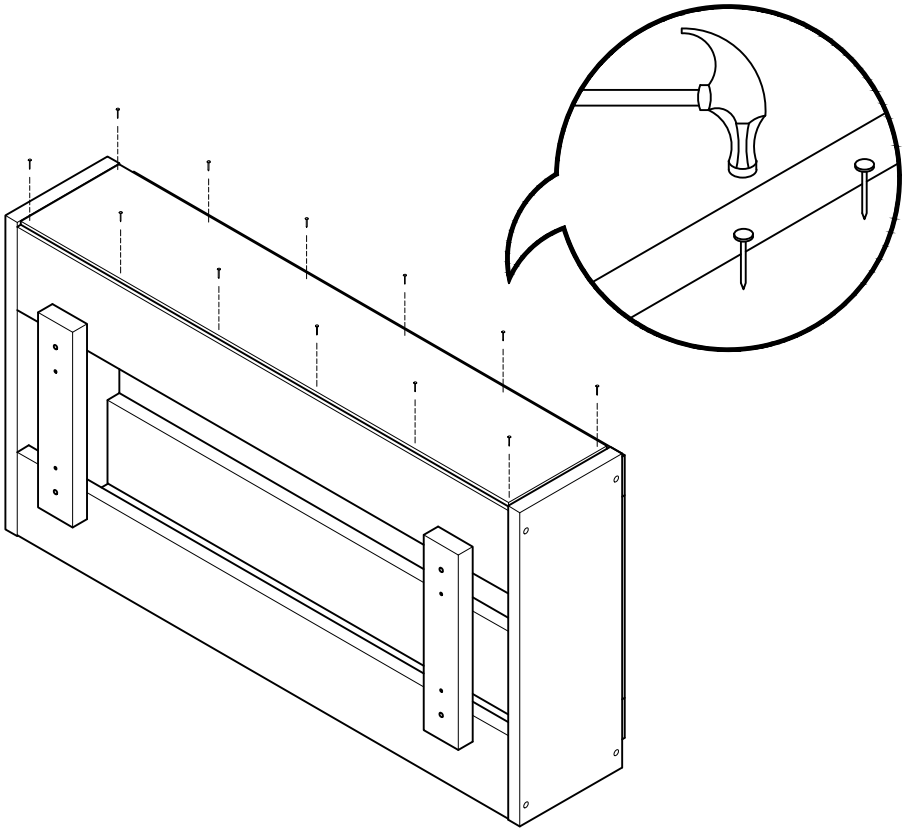

32 x 4

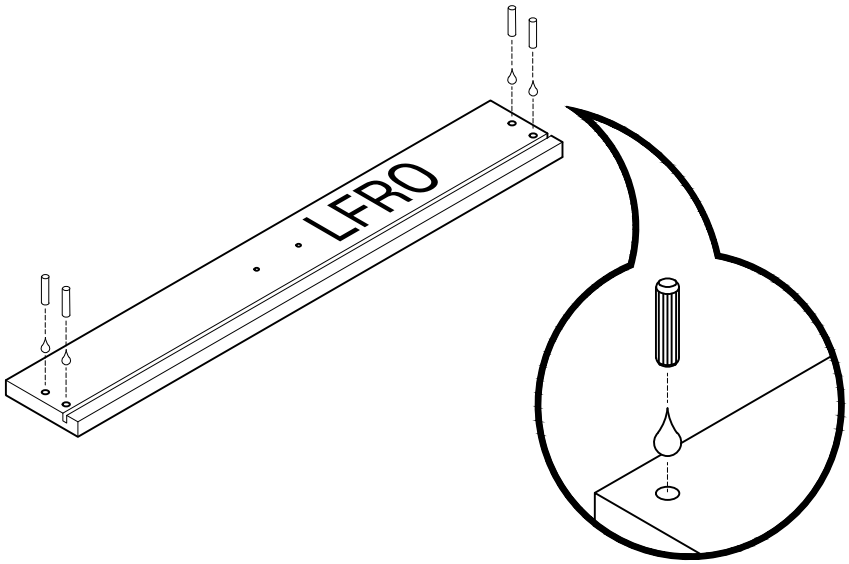

33

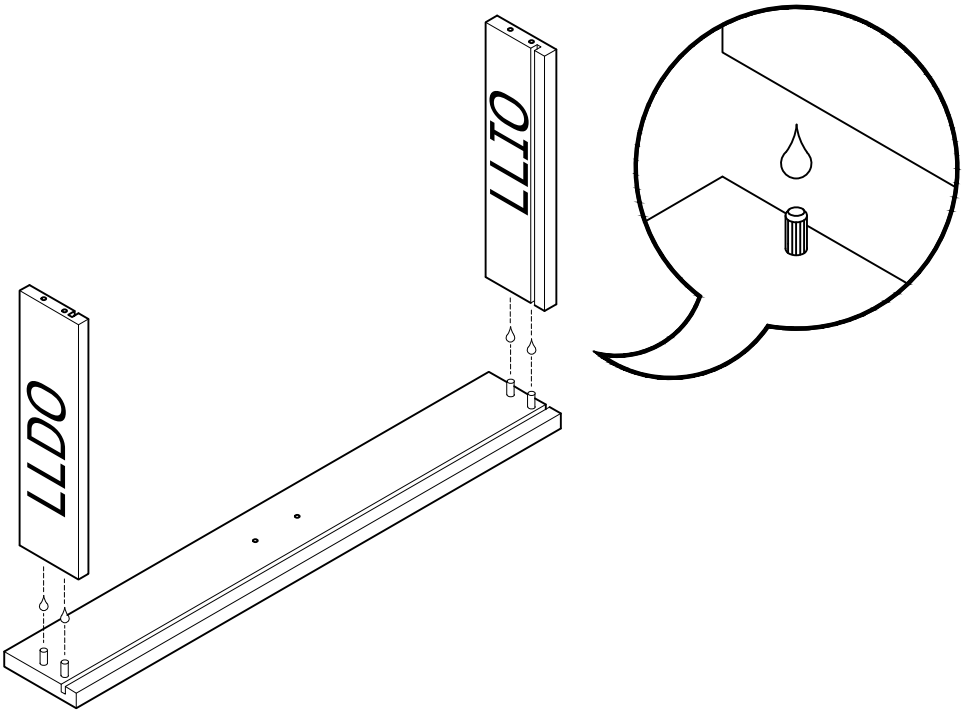

34

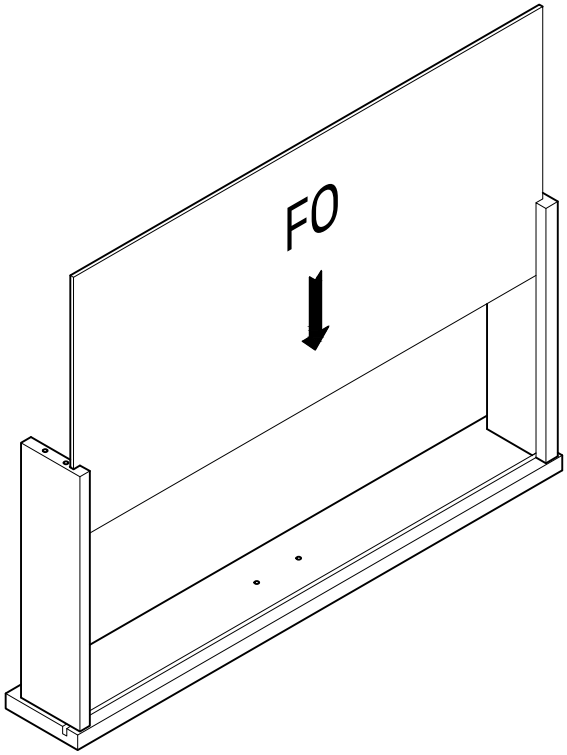

35

x 4

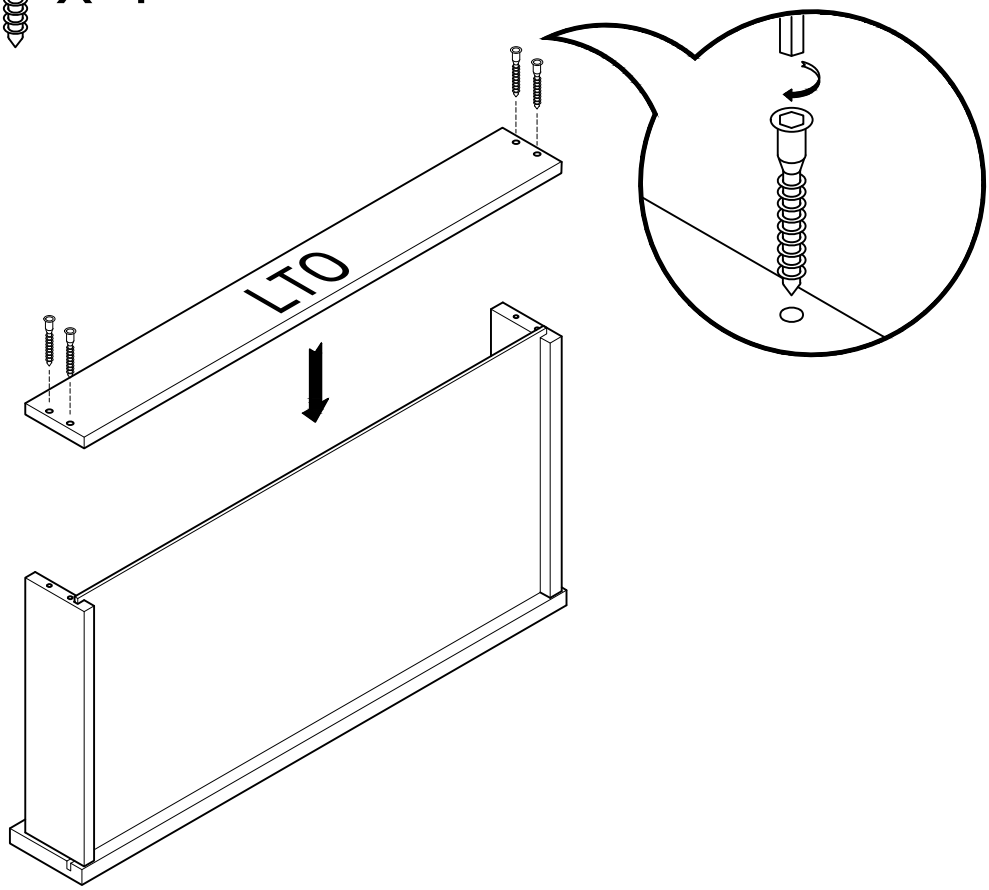

36 x 2

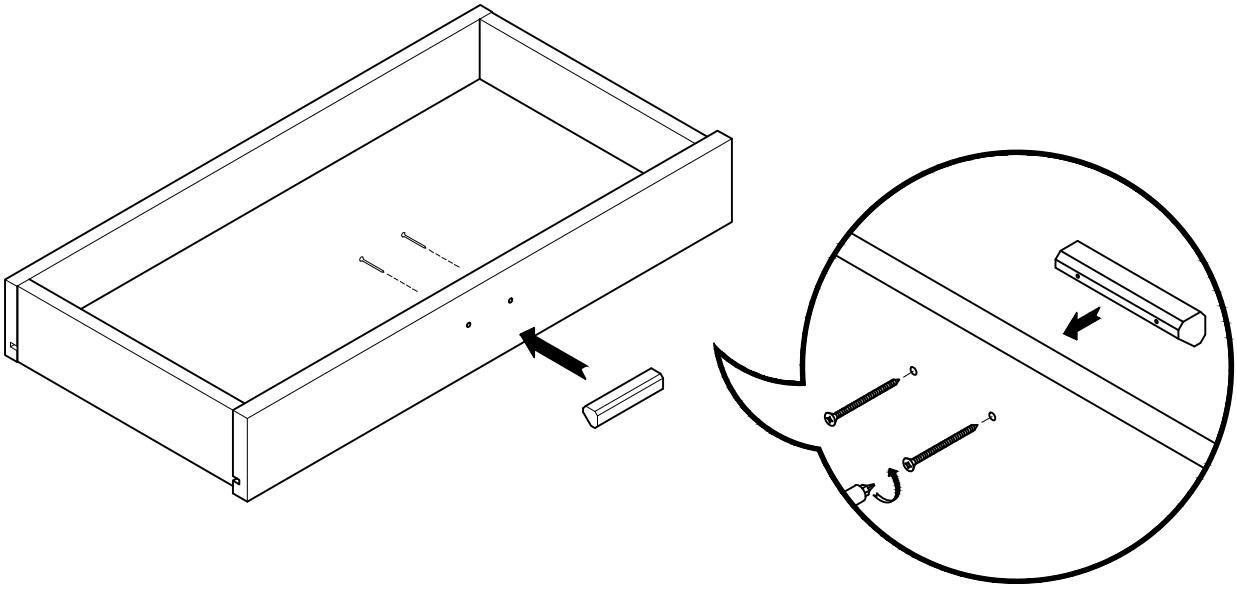

37 x 4 x 1+1

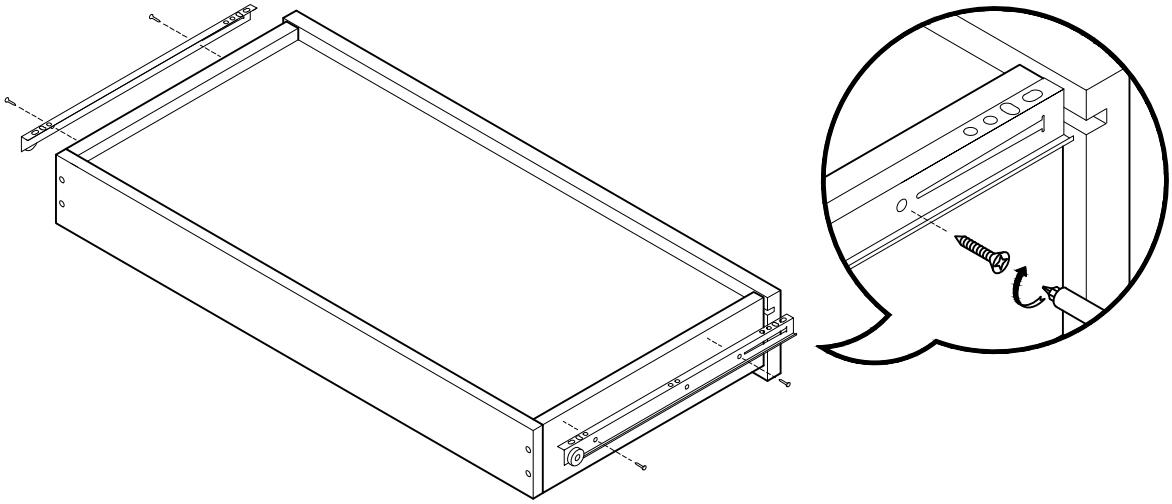

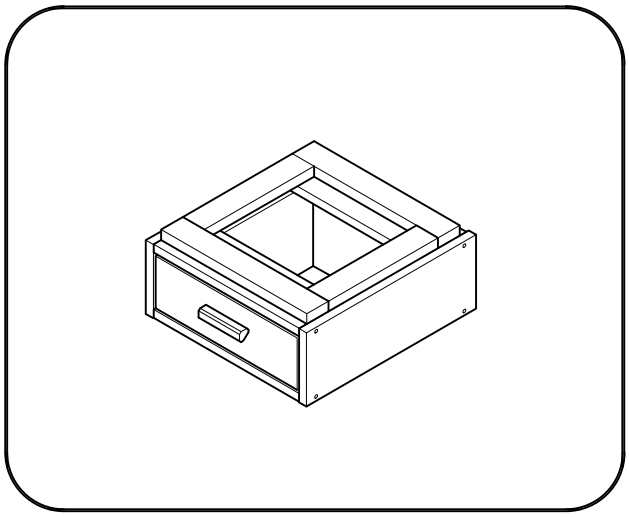

Libe módulo cajón 39x20

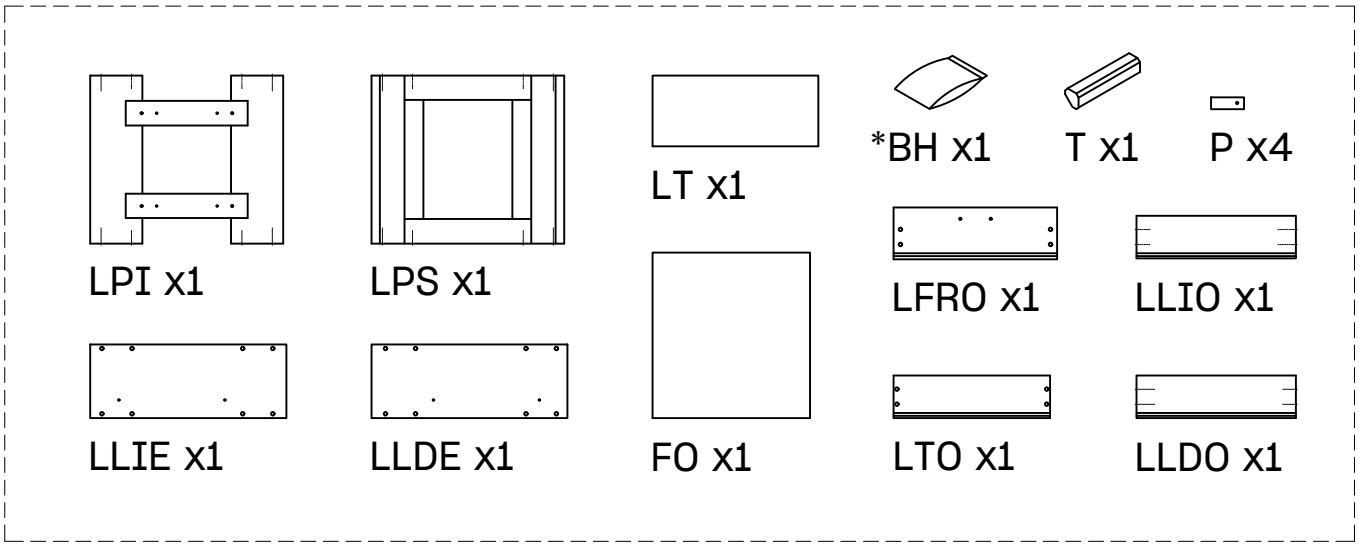

BH23-004

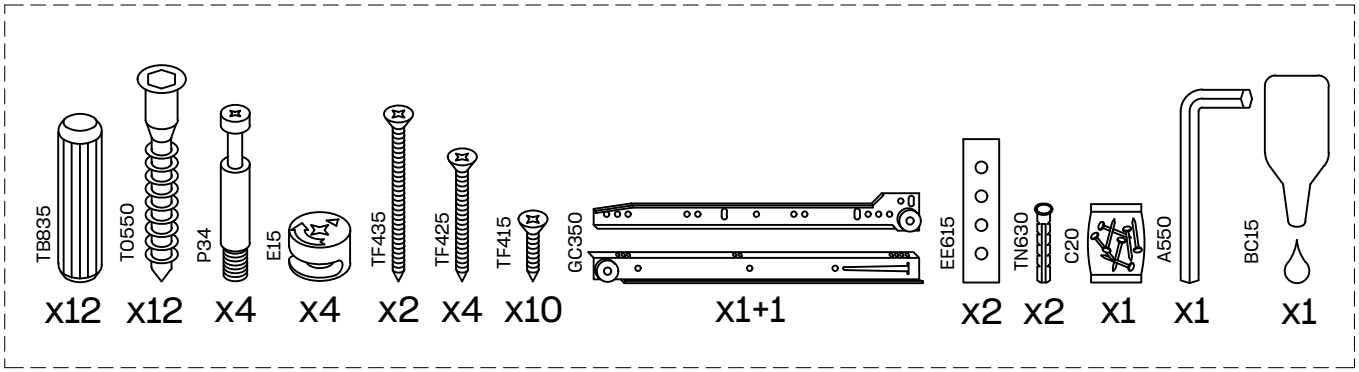

38 x 4 x 1+1

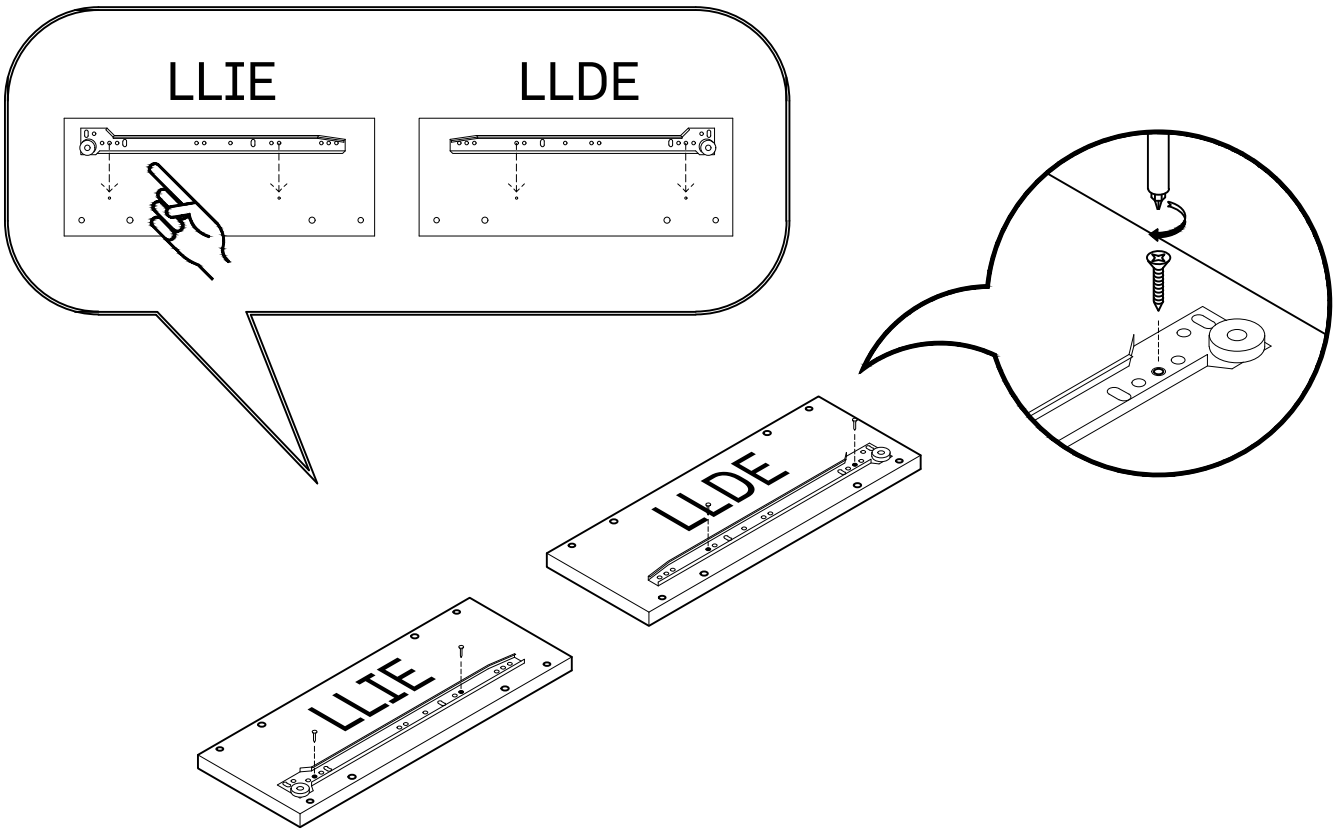

39 x 8

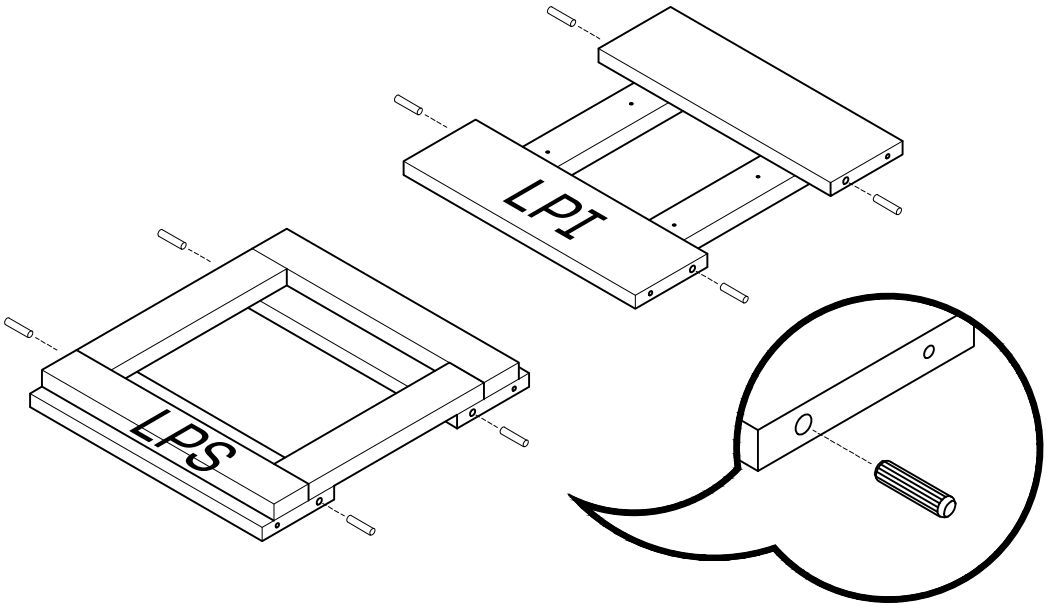

40 x 8

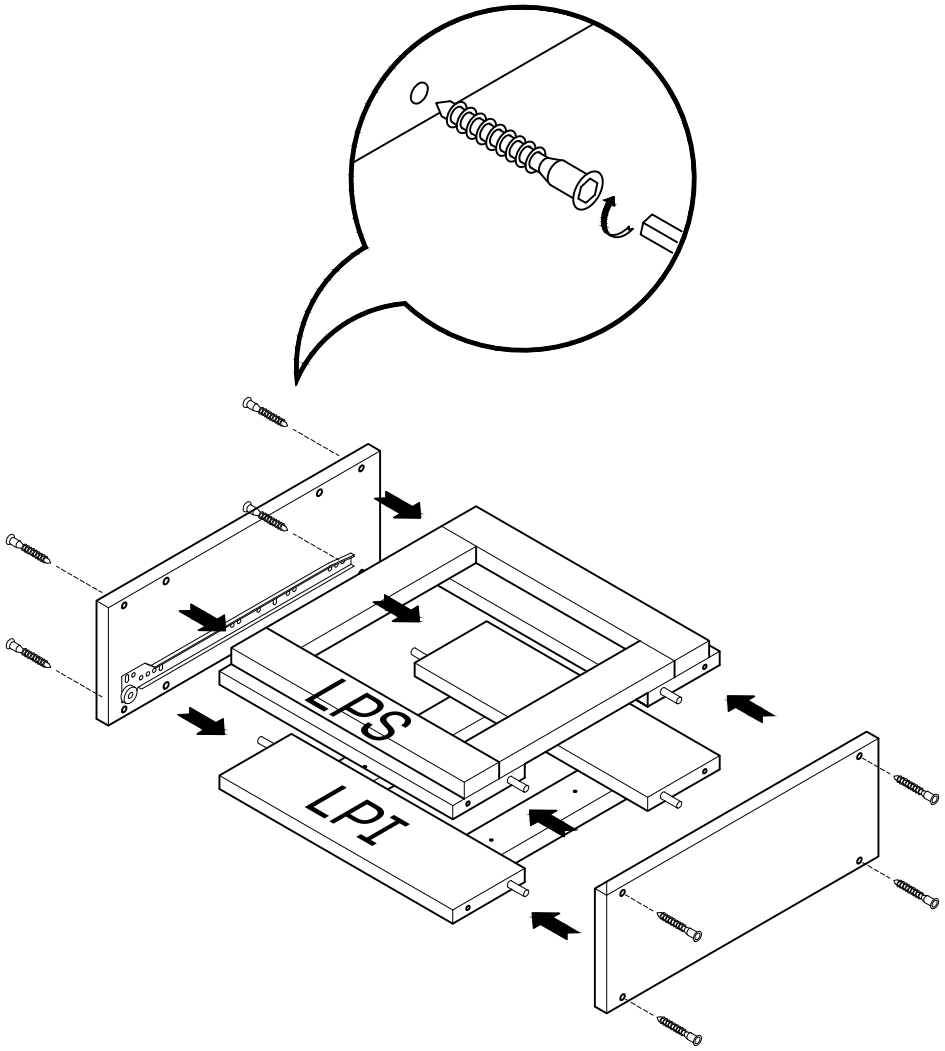

41

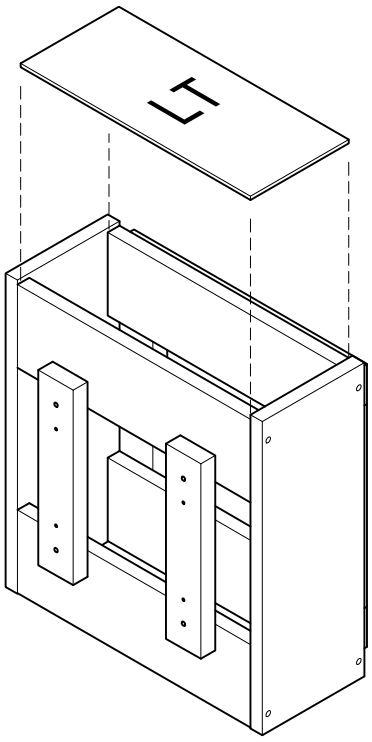

42 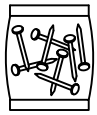 x 1

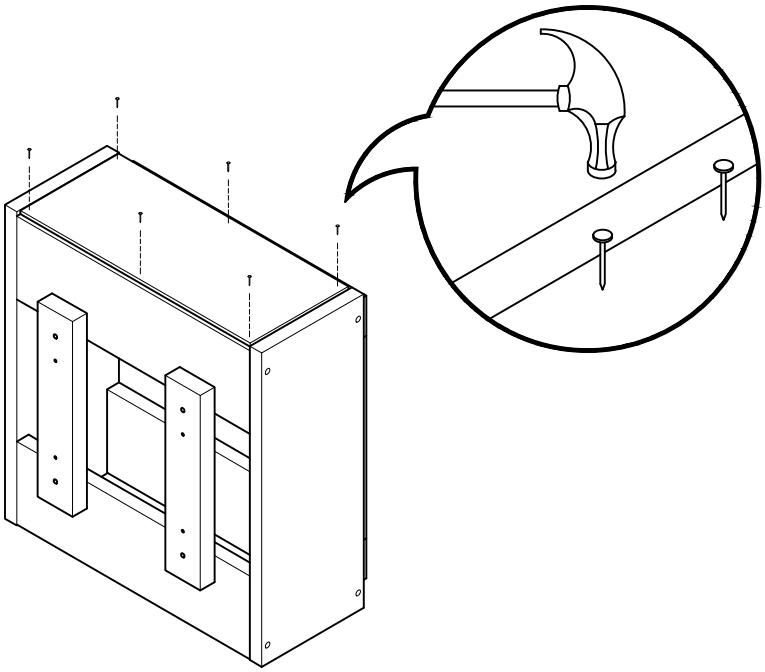

43 x 4

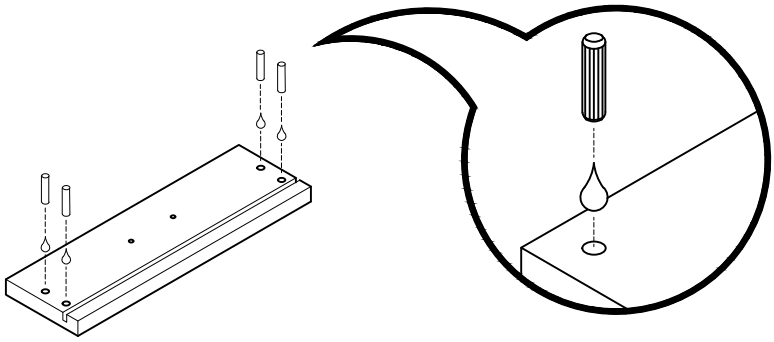

44

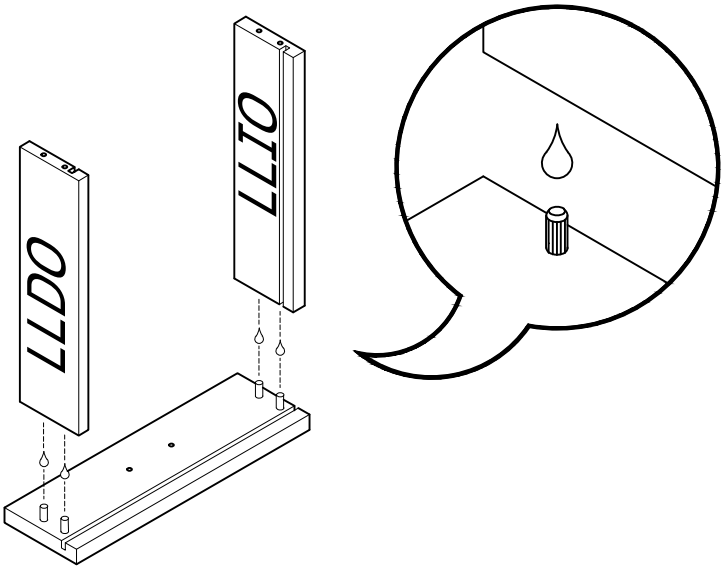

45

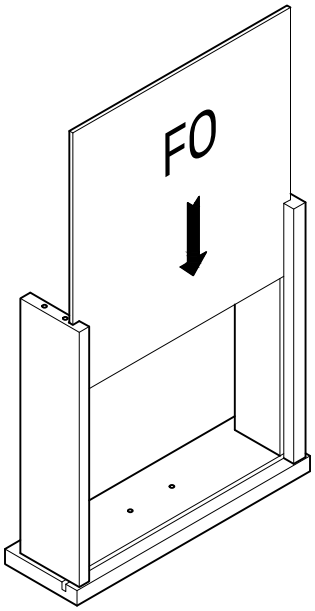

46 x 4

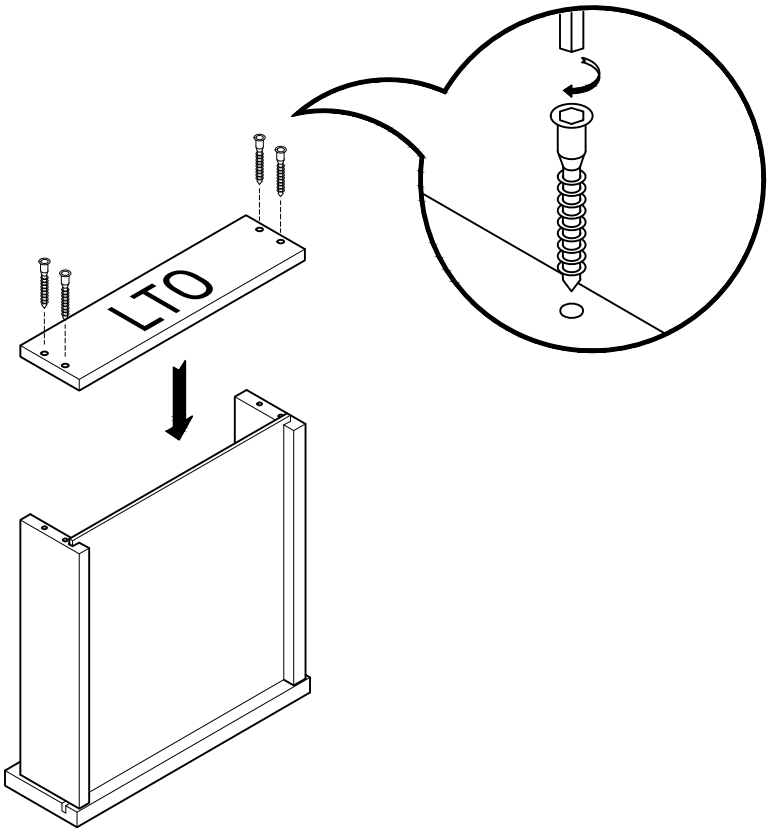

47 x 2

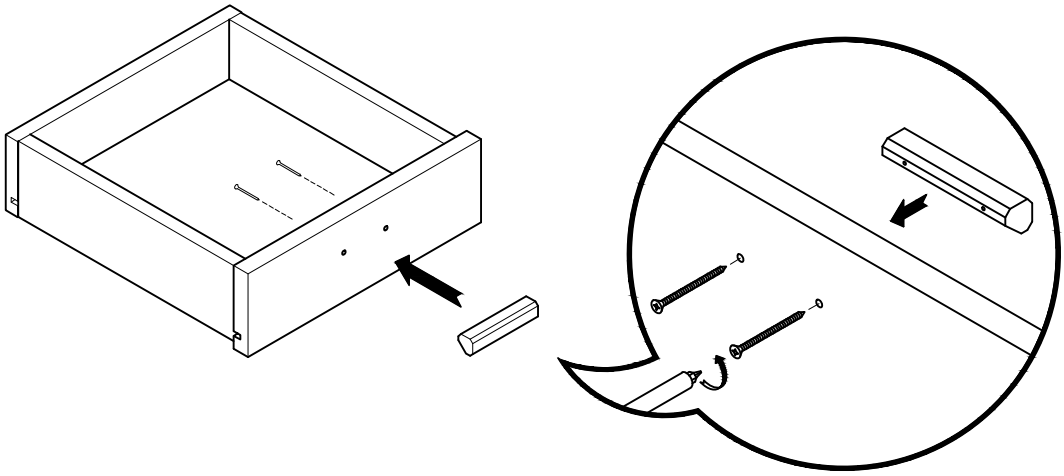

48 x 4 x 1+1

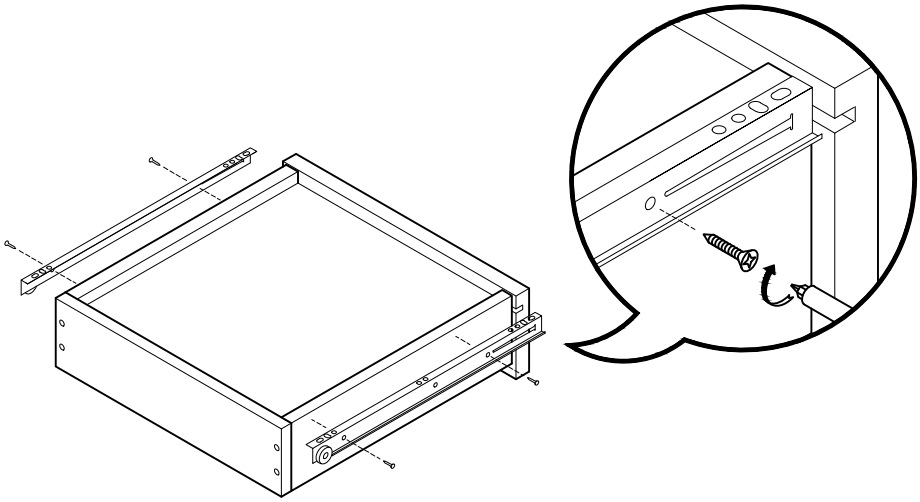

49 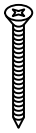 x 4 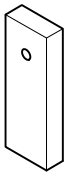 x 4

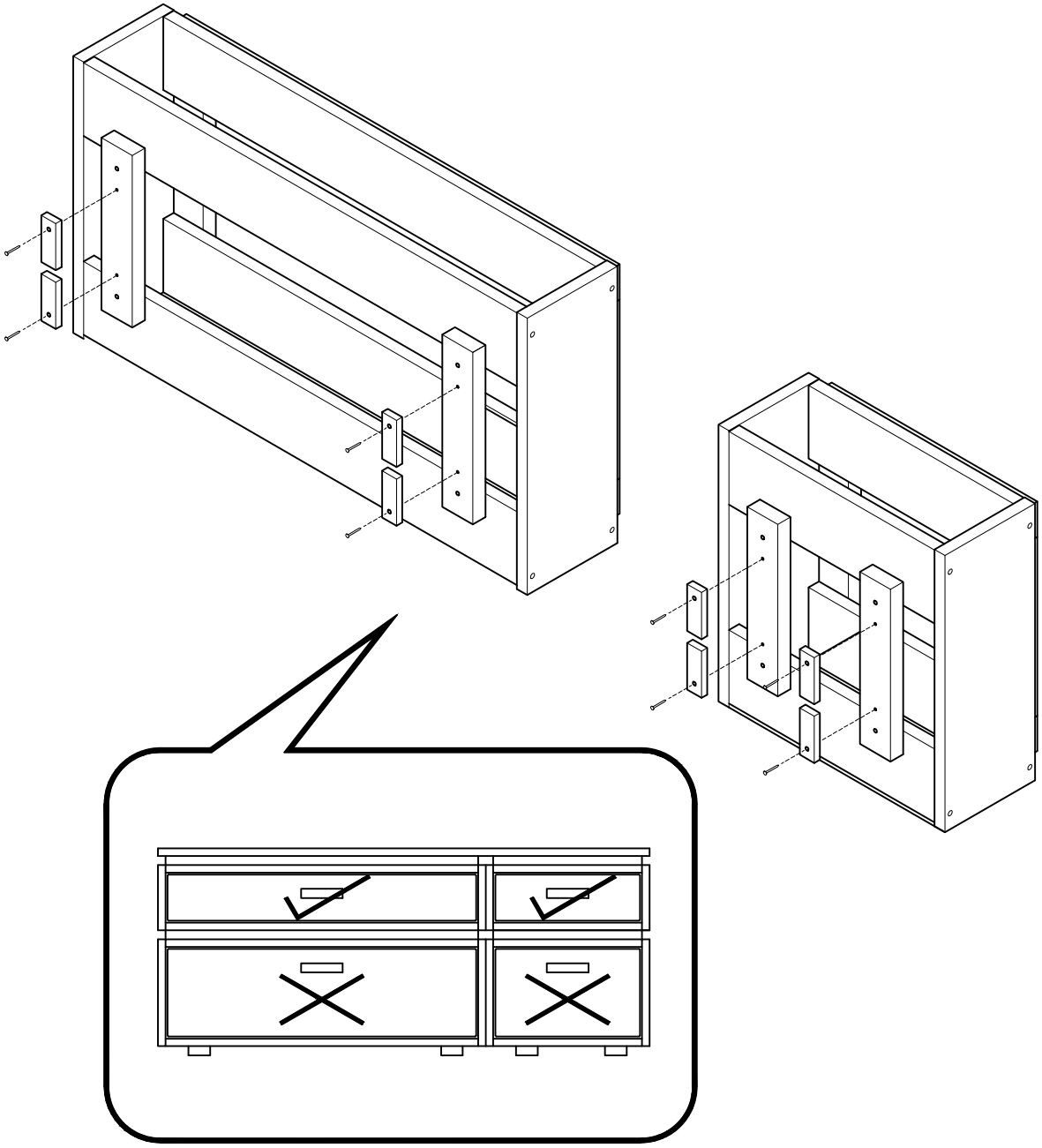

LUFE

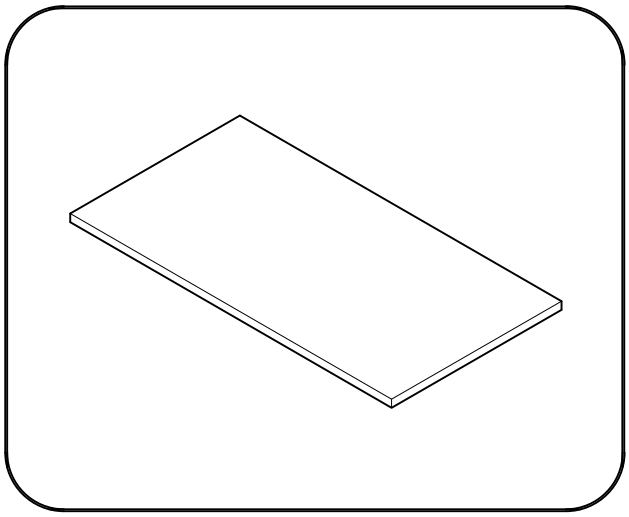

Libe encimera 117

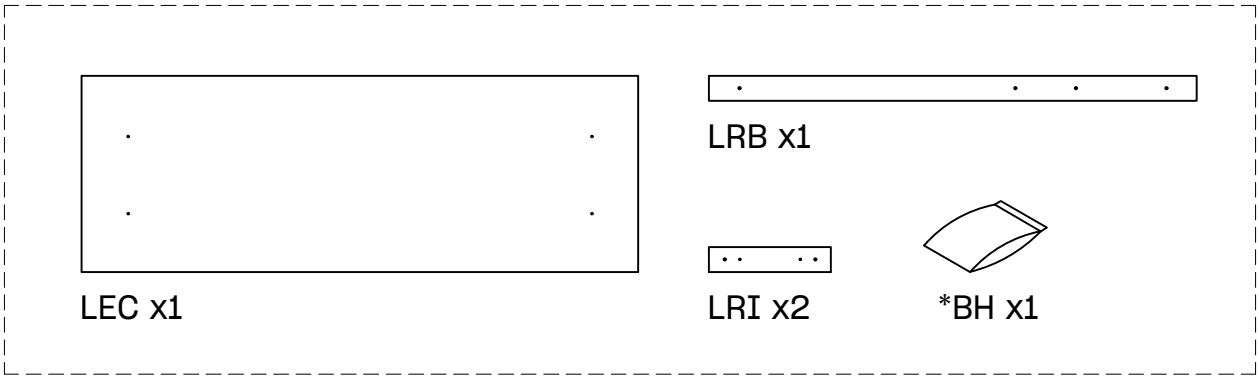

BH20-036

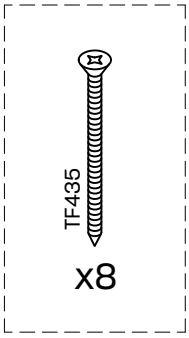

50 x 4

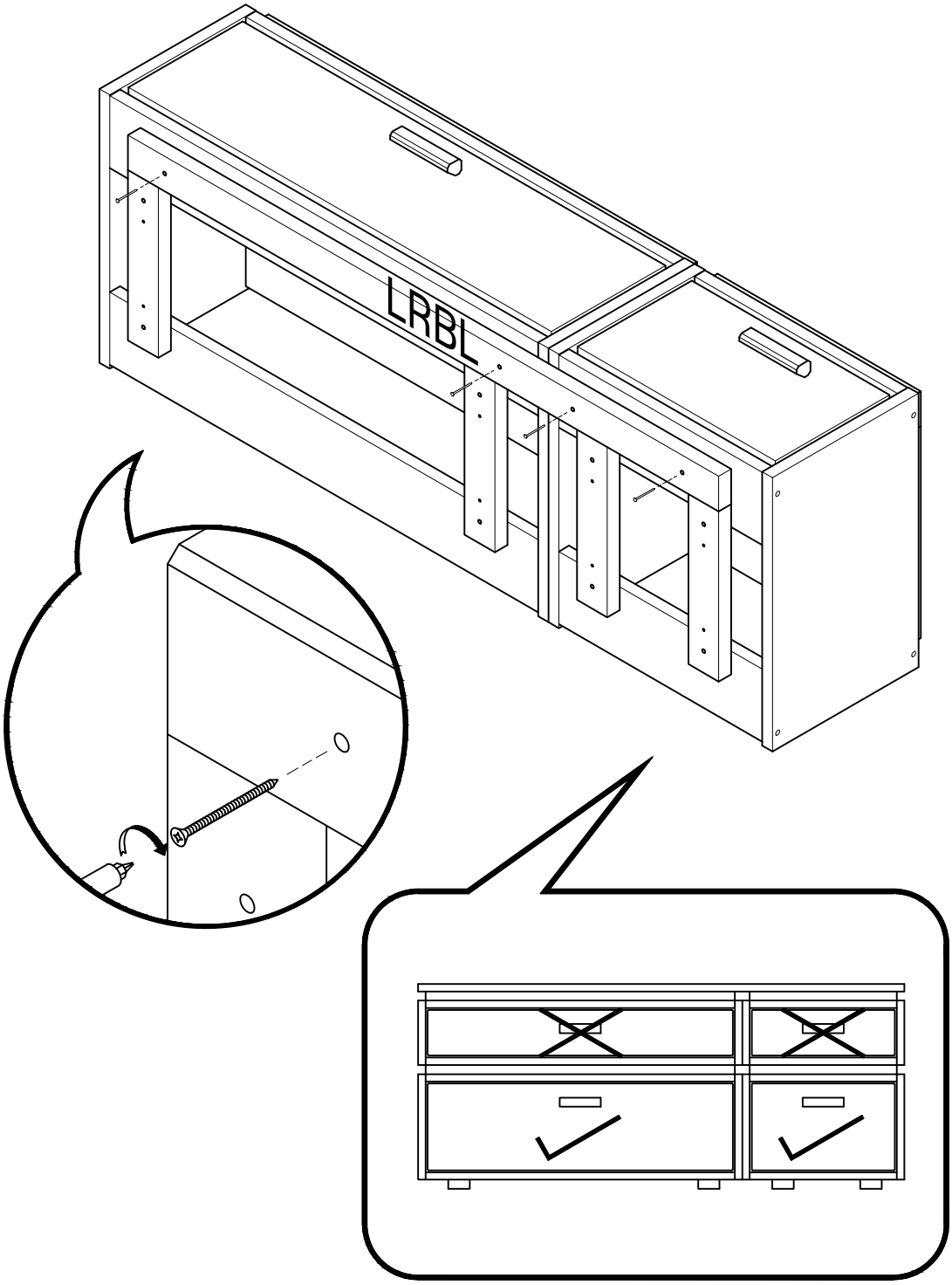

51

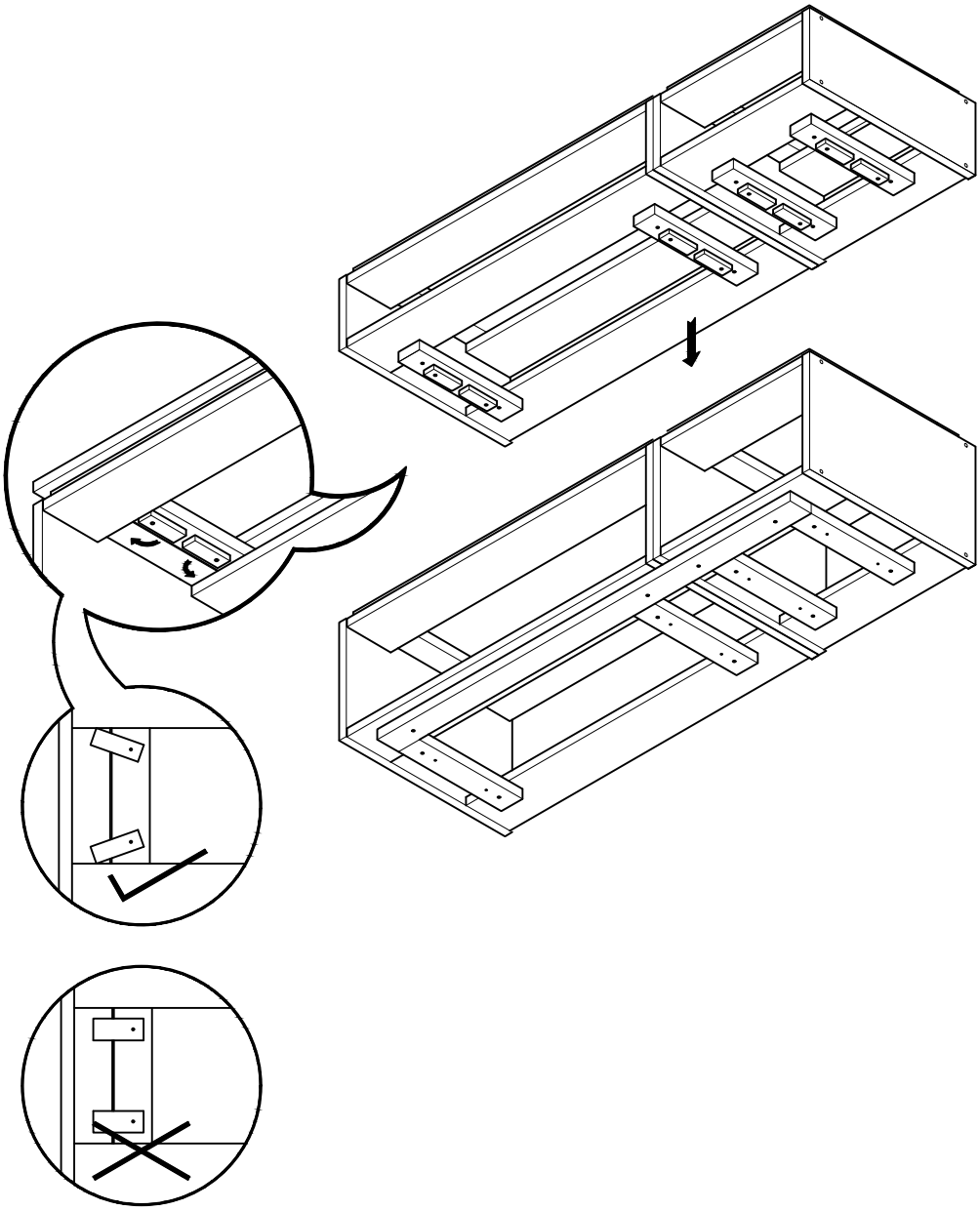

LUFE

52 x 6 x 6 x 4

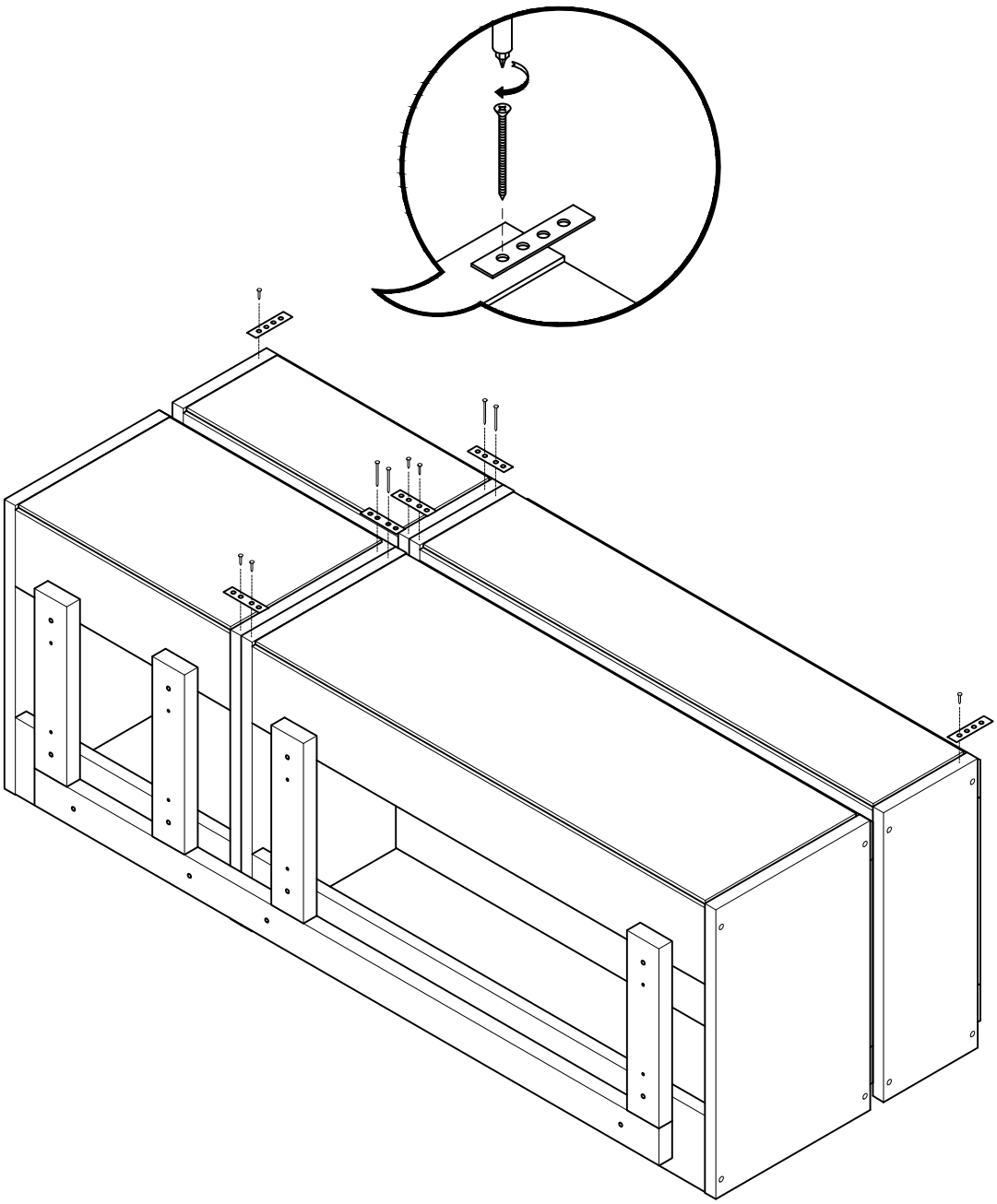

LUFE

53 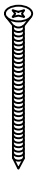 x 2 x 2

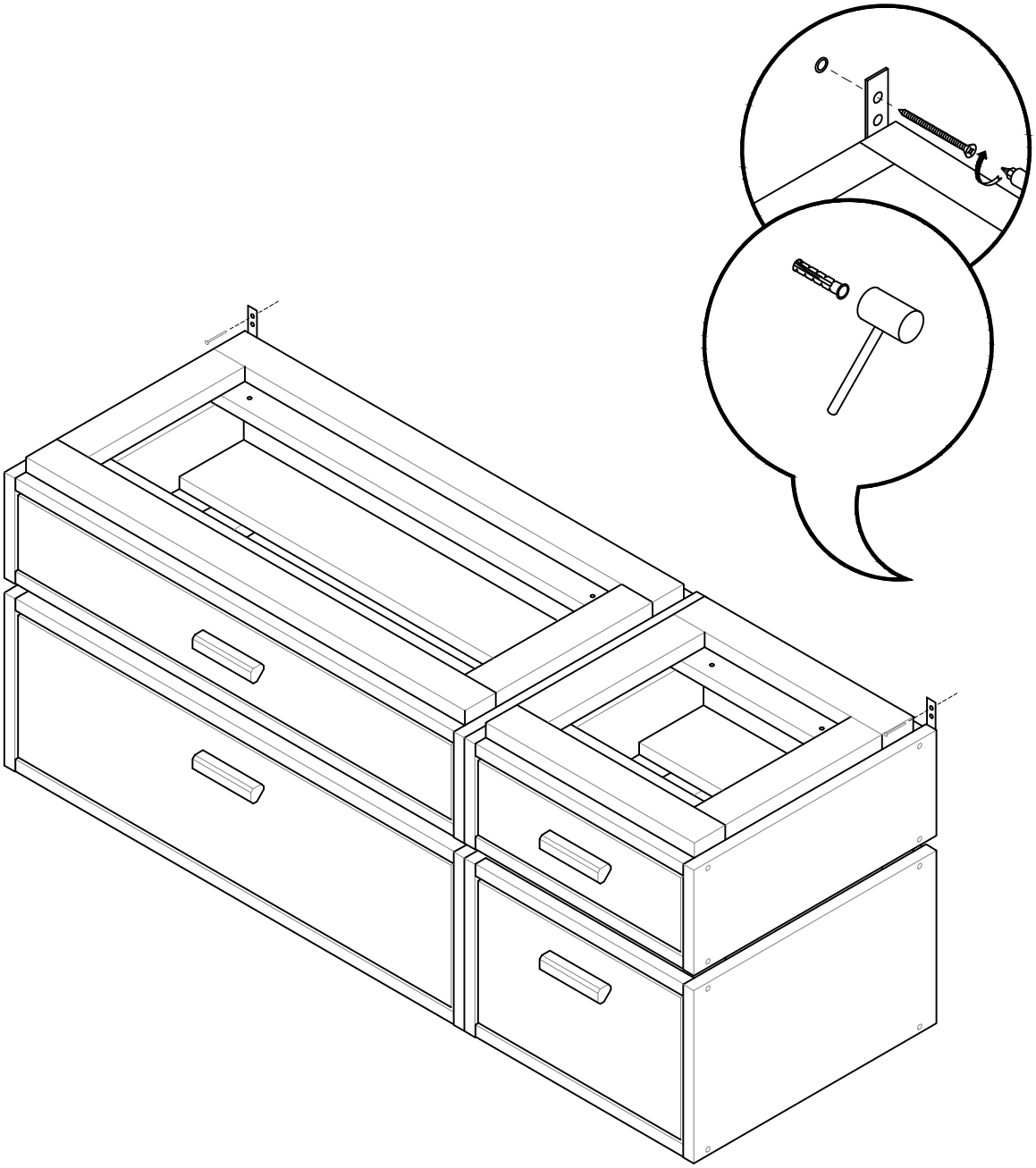

ES: Imprescindible anclar a la pared.
FR: Ancrage au mur nécessaire.
PT: A fixaçao à parede é essencial.
IT: Indispensabile ancorare al muro.

LUFE

54 x 4

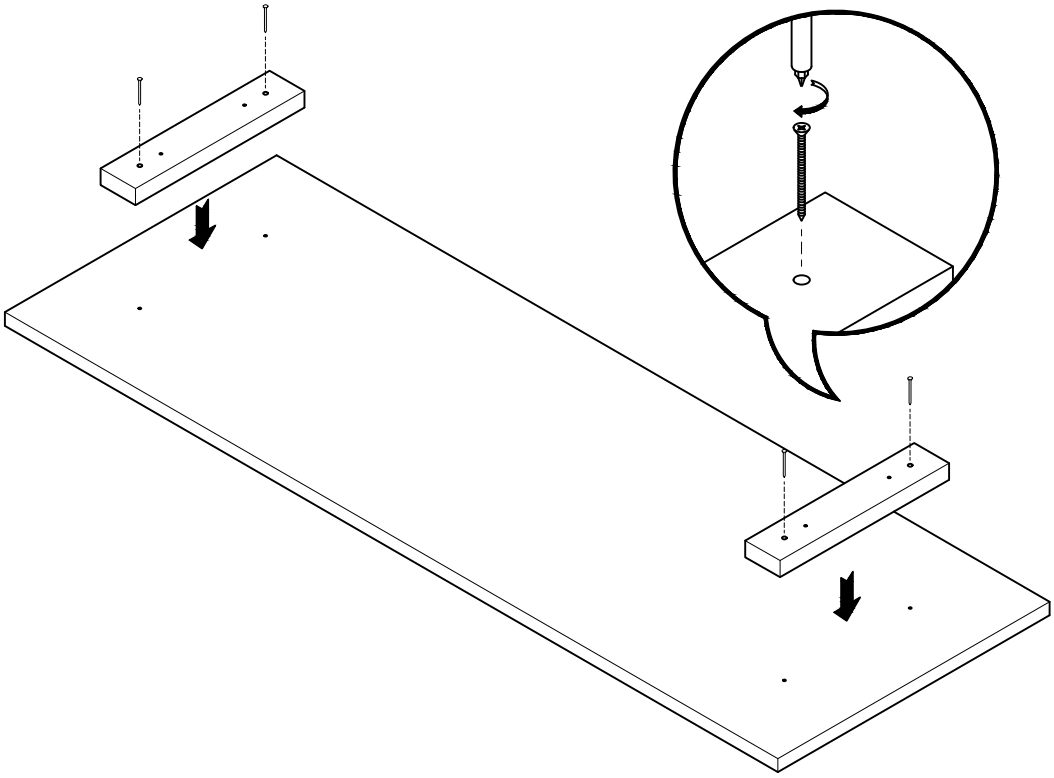

55 x 4 x 4

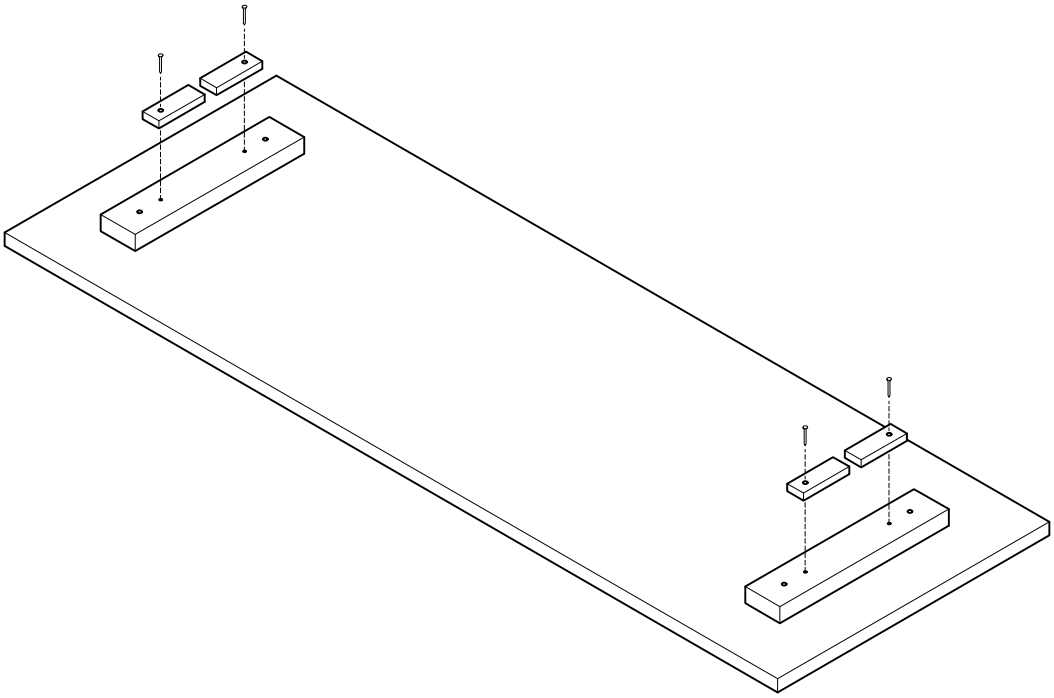

56

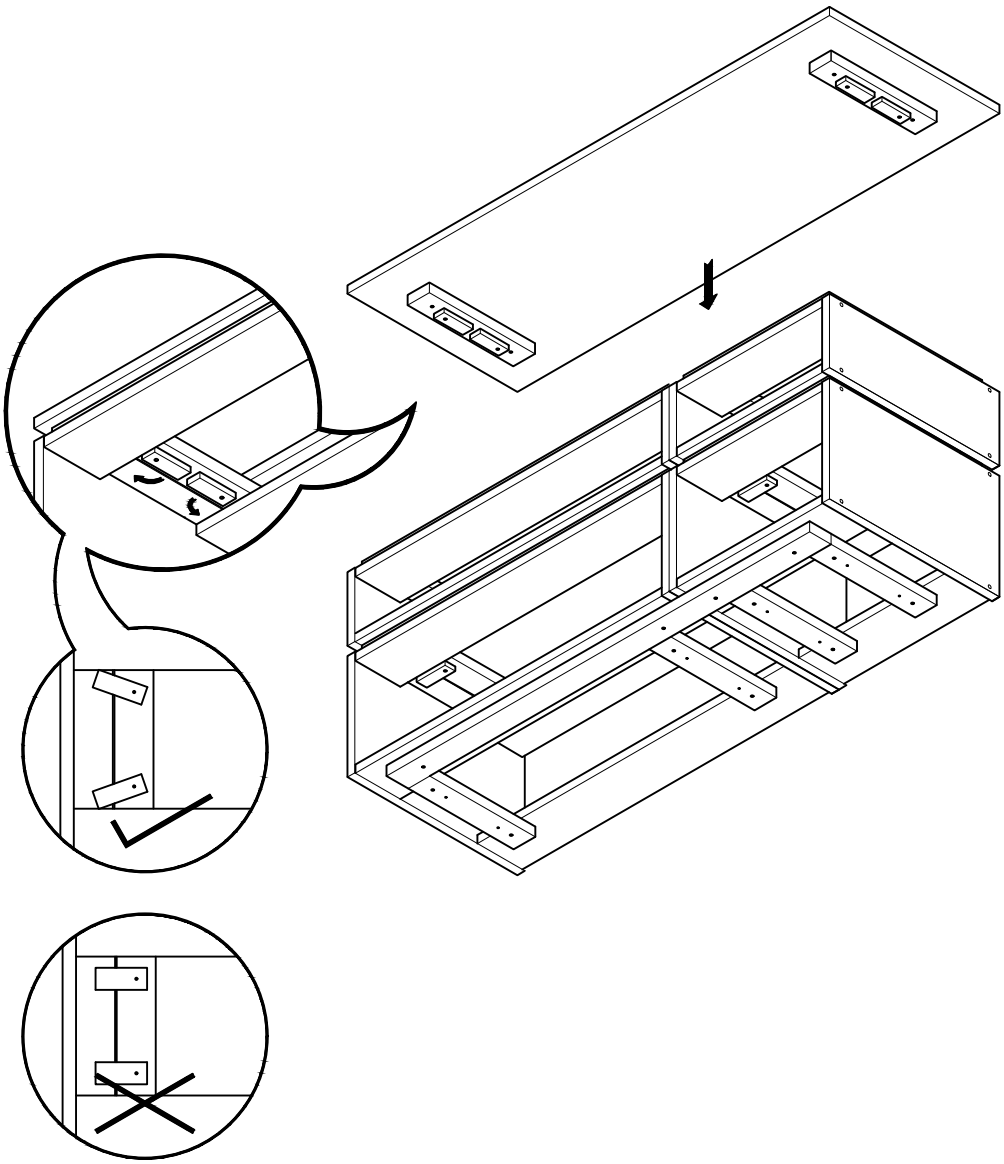

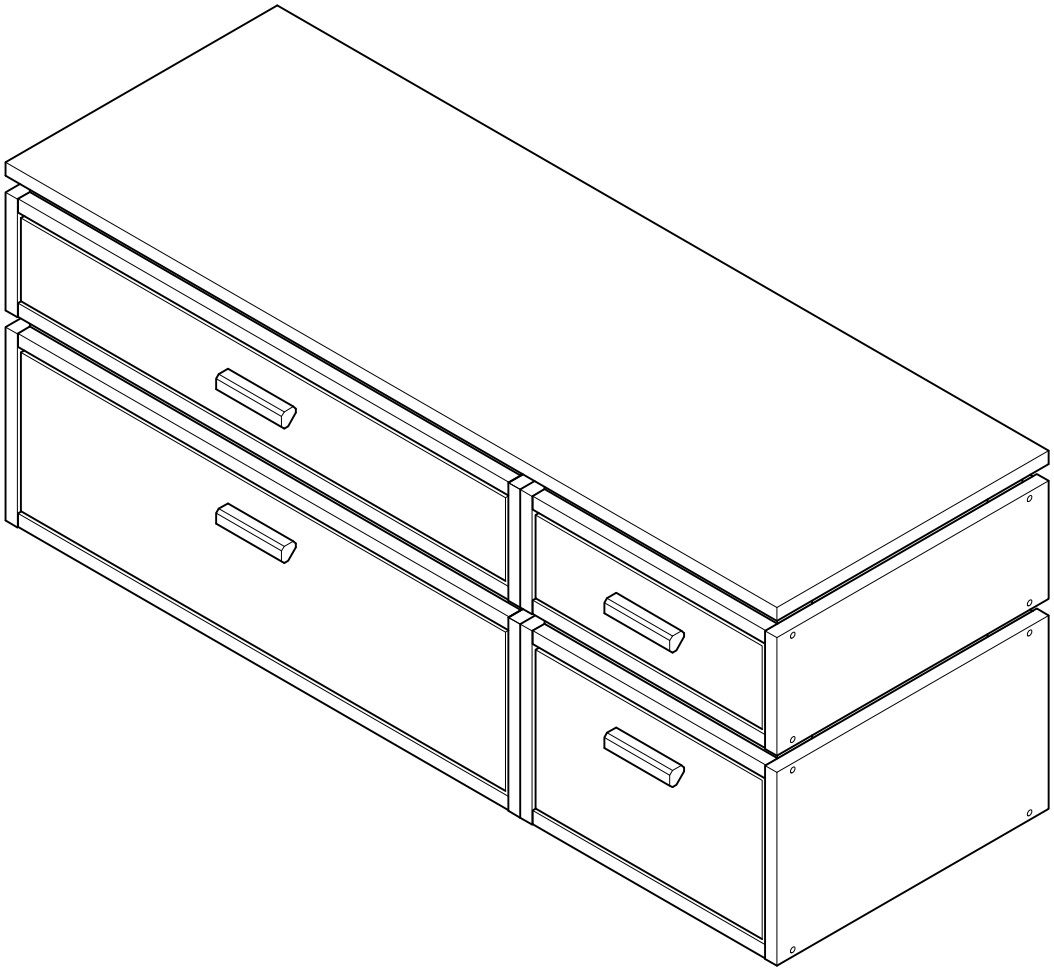

ESPAÑA
muebleslufe.com
@muebleslufe

FRANCE
meubleslufe.fr
@lufefrance

PORTUGAL
moveislufe.pt
@lufeportugal

ITALIA
mobililufe.it
@lufemobili

LUFE

TODOLUFE S.L.
Pol. Ind. Etxezarreta 9
20749 Aizarnazabal (Gipuzkoa)

(+34) 943 810 795
info@muebleslufe.com